ΕΓΧΕΙΡΙΔΙΟ

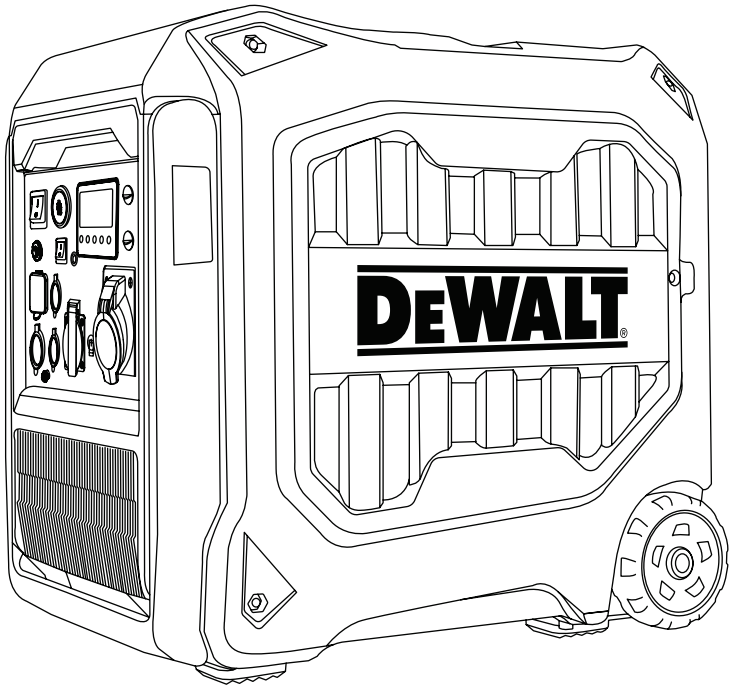

ΓΕΝΝΗΤΡΙΑ INVERTER

| DXIG42SEU | DXIG55SEU

1

A.

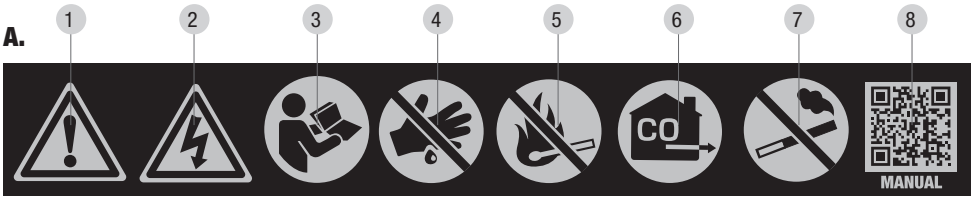

B.

DEWALT®

INVERTER GENERATOR

DXIG42SEU

MODEL	DXIG42SEU	DISPLACEMENT	181 CC
MAX POWER	4.2 KW	IP CLASS	IP 23M
RATED POWER	3.8 KW	WEIGHT	31.6 KG
VOLTAGE	230 V	DIMENSIONS	545×365×495 MM
FREQUENCY	50 HZ	DATE OF PRODUCTION	
POWER FACTOR	1	SERIAL NUMBER	
FUEL CAPACITY	7 L		

C.

DEWALT®

Manufactured by Dimax International GmbH, Flinger Broich 203, 40235 Duesseldorf, Germany. Assembled in PRC, support.dewalt@dimaxgroup.com

DE **DEWALT®** Hersteller DIMAX International GmbH, Importeur und Vertreter in Deutschland: DIMAX International Poland Ltd, Strada Południowa 8, 05-830 Stara Wieś, Polonia, Produziert in VRC. www.dewalt.konner-sohnen.com

EN **DEWALT®** Manufacturer DIMAX International GmbH, Flinger Broich 203, 40235 Duesseldorf, Germany, Importer and representative DIMAX International Poland Ltd, Poludniowa 8 st, 05-830 Stara Wieś, Poland. Assembled in PRC. www.dewalt.konner-sohnen.com

PL **DEWALT®** Producent DIMAX International GmbH, Flinger Broich 203, 40235 Duesseldorf, Niemcy, Importer i przedstawiciel w Polsce: DIMAX International Poland Sp.z o. o. ul, Południowa 8, 05-830 Stara Wieś, Polska, Zmontowany w CRL. www.dewalt.konner-sohnen.com

UA **DEWALT®** Виробник DIMAX International GmbH, Flinger Broich 203, 40235 Дюссельдорф, Німеччина, Імпортер та представник в Україні: ТОВ "ТЕХНО ТРЕЙД КС" вул. Електротехнічна 47, 02225, м. Київ, Україна, Змонтовано в КНР. www.dewalt.konner-sohnen.com

Inverter Generator DXIG42SEU: Höchstleistung 4,2 kW, Nennleistung 3,8 kW, 230 V, 50 Hz, Leistungsfaktor 1, Kraftstoffkapazität: 6 L, Hubraum: 181 cm³, IP-Klasse: IP 23M, Abmessungen: 540x320x480 mm, Gewicht: 31 kg, Produktionsdatum: 02.2026

Inverter Generator DXIG42SEU: Moc maksymalna 4,2 kW, Moc nominalna 3,8 kW, 230 V, 50 Hz, współczynnik mocy 1, pojemność zbiornika paliwa: 6 L, silnik: 181 cm³, klasa IP: IP 23M, wymiary: 540x320x480 mm, waga: 31 kg, data produkcji: 02.2026

Інверторний генератор DXIG42SEU: максимальна потужність 4,2 кВт, номінальна потужність 3,8 кВт, 230 В, 50 Гц, коеф. потужності 1, ємність паливного баку: 6 л, об'єм двигуна: 181 см³, IP клас: IP 23M, розміри: 540x320x480 мм, вага: 31 кг, дата виробництва: 02.2026

D.



E.

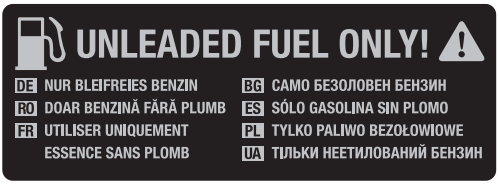

F.



G.



H.



I.

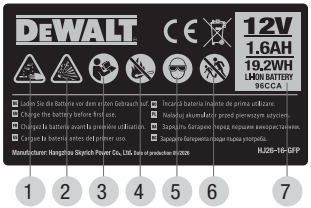

2 Μοντέλο DXIG42SEU

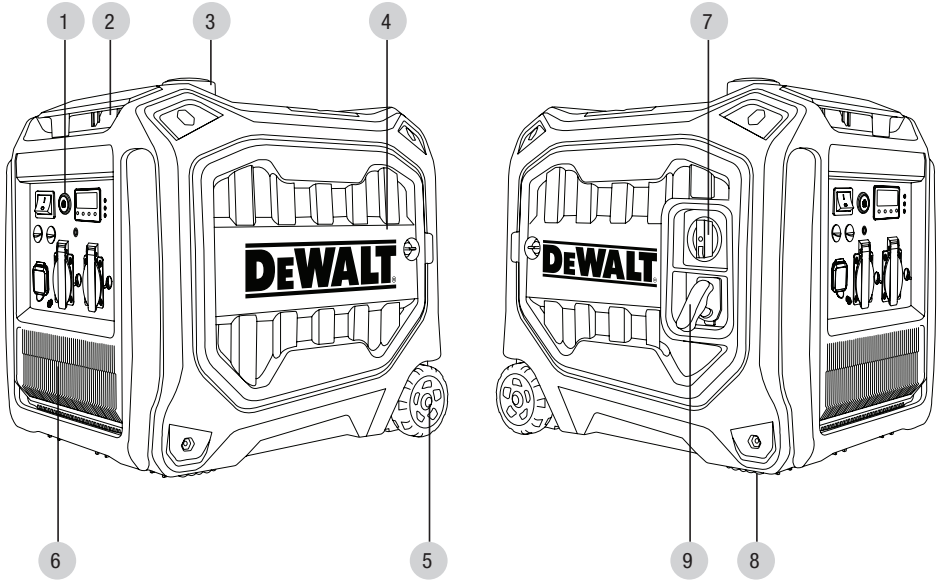

2 Μοντέλο DXIG55SEU

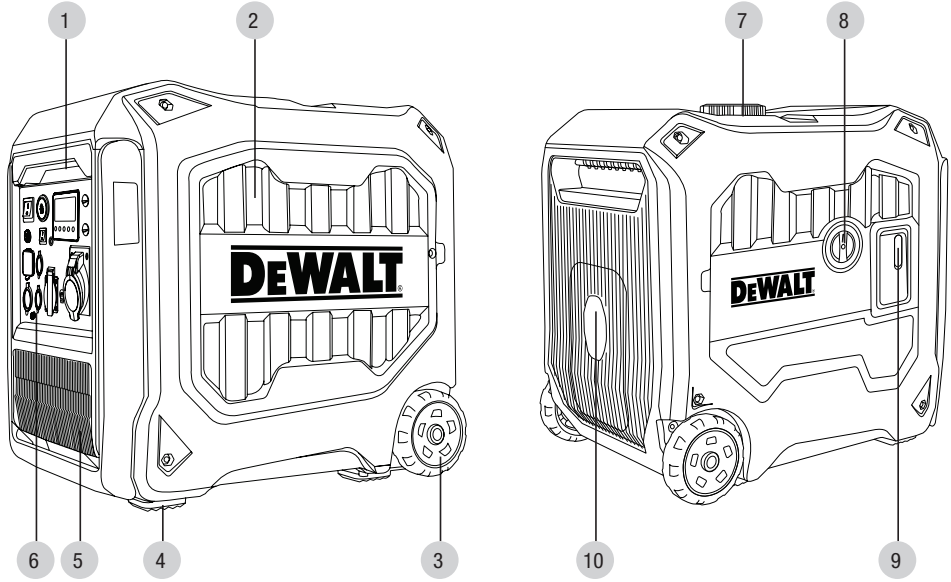

3 Πίνακας ελέγχου για το μοντέλο DXIG42SEU

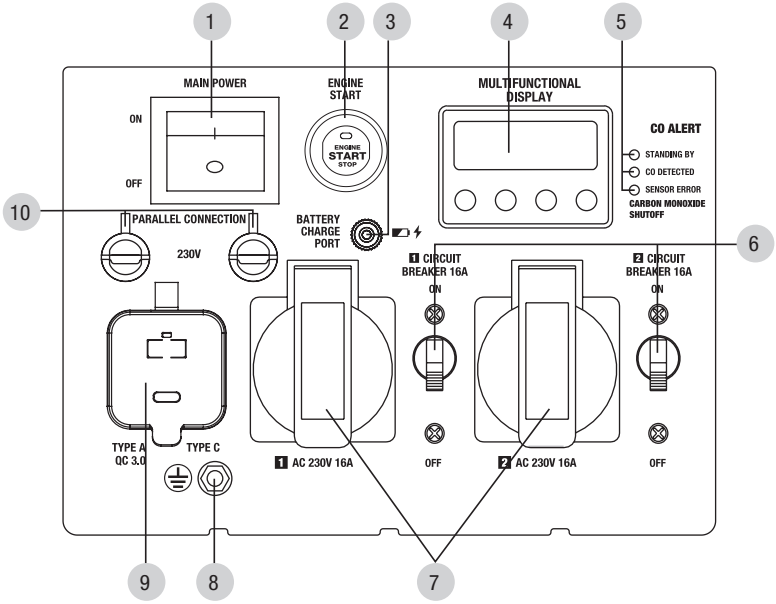

4 Πίνακας ελέγχου για το μοντέλο DXIG55SEU

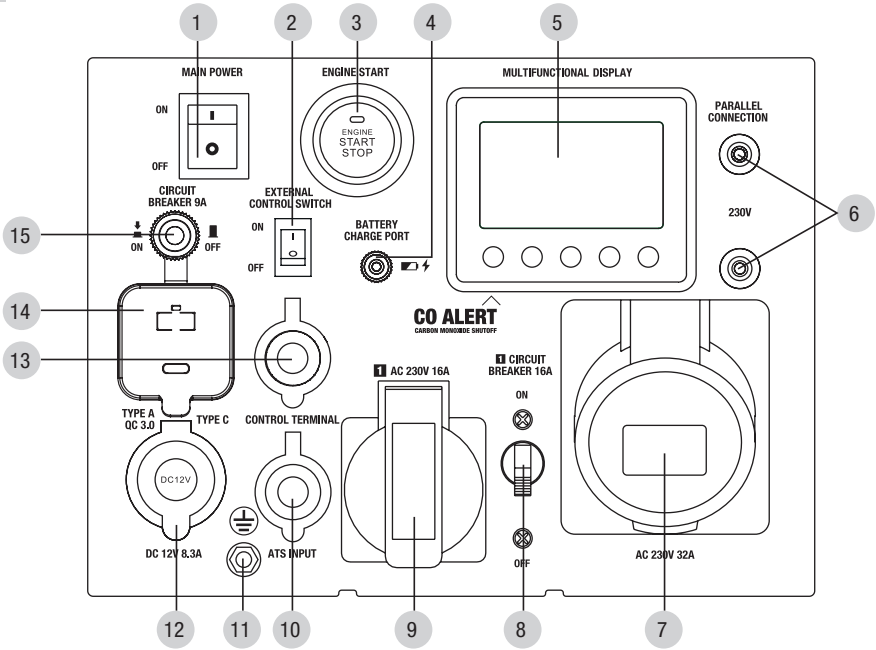

4

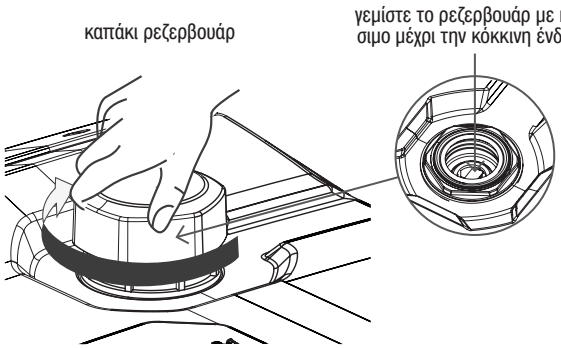
καπάκι ρεζερβουάρ
γεμίστε το ρεζερβουάρ με καύσιμο μέχρι την κόκκινη ένδειξη

5

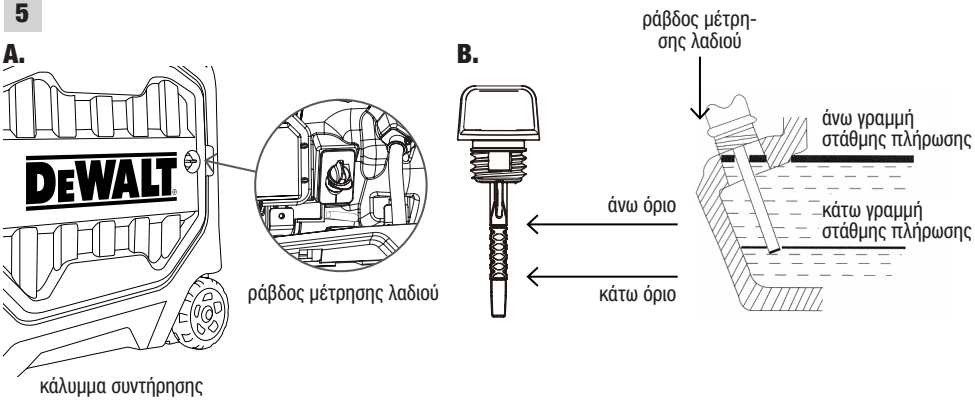
A.
B.
ράβδος μέτρησης λαδιού
κάλυμμα συντήρησης
ράβδος μέτρησης λαδιού
άνω όριο
κάτω όριο
άνω γραμμή στάθμης πλήρωσης
κάτω γραμμή στάθμης πλήρωσης

6

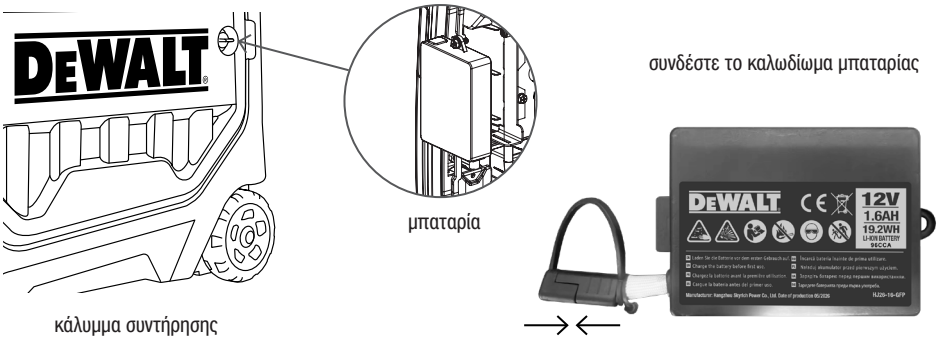
μπαταρία
κάλυμμα συντήρησης
συνδέστε το καλωδίωμα μπαταρίας
12V
1.6AH
19.2WH

6 Εκκίνηση του κινητήρα

A.

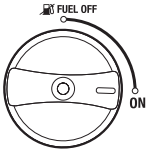

διακόπτης
- διακόπτης

B.



MAIN ΔΙΑΚΟΠΤΗΣ
κουμπί

C.



Ηλεκτρική εκκίνηση
Start/Stop

8 Μοντέλο DXIG42SEU

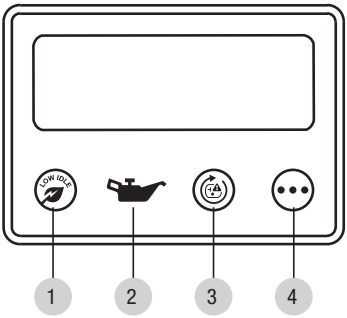

Μοντέλο DXIG55SEU

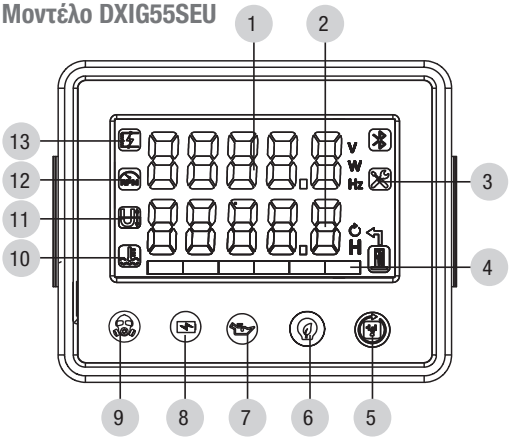

9 Σβήσιμο του κινητήρα

A.

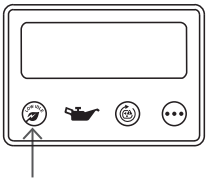

Λειτουργία Economy
- διακόπτης

B.

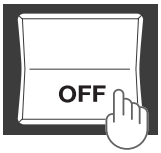

MAIN ΔΙΑΚΟΠΤΗΣ
κουμπί

C.



Ηλεκτρική εκκίνηση
Start/Stop

D.

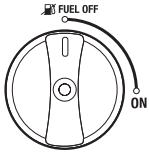

διακόπτης
καυσίμου

10

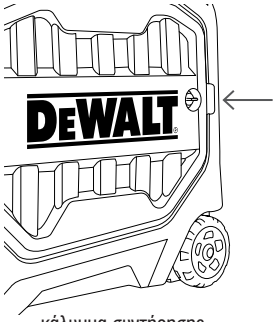

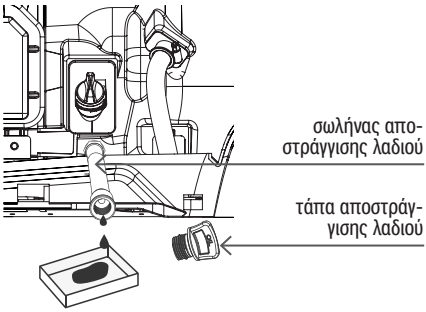

11 **Μοντέλο DXIG42SEU**

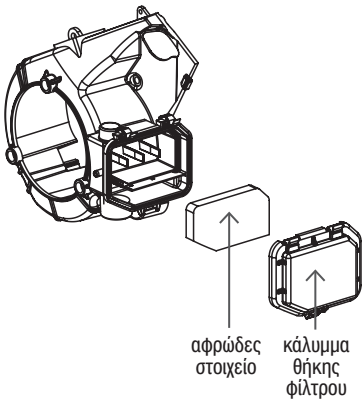

Μοντέλο DXIG55SEU

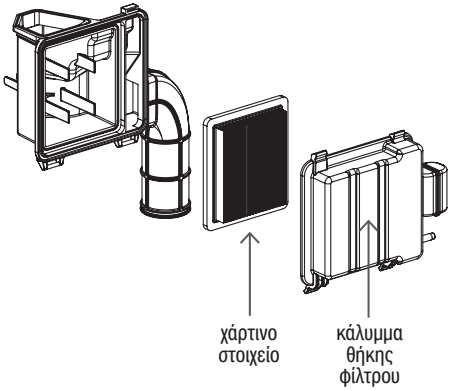

12

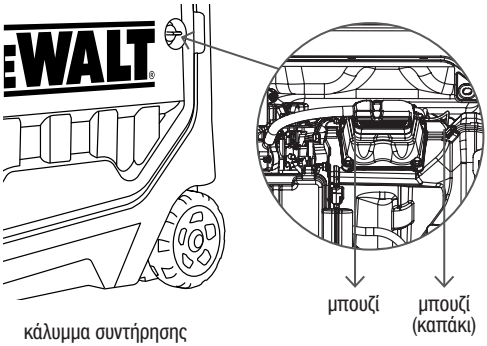

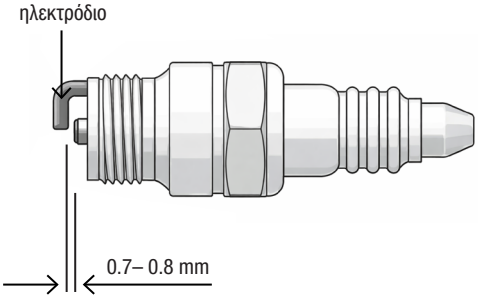

13

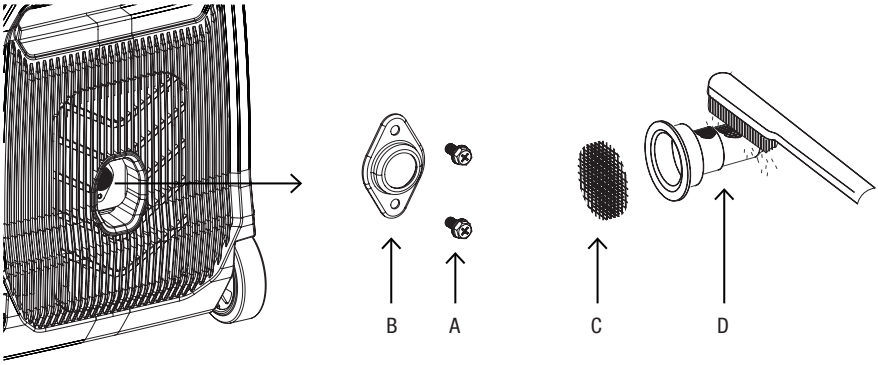

14

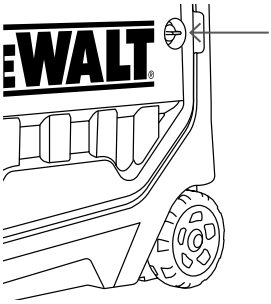

κάλυμμα συντήρησης

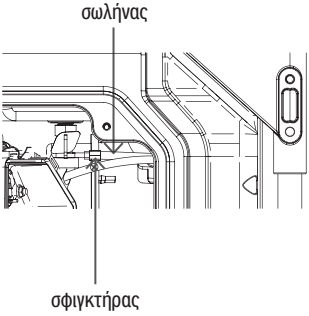

15

A.



φορητό φις τροφοδοσίας 230V (16A)



φορητό φις τροφοδοσίας 230V (32A) για το μοντέλο DXIG55SEU

B.



φορτιστής μπαταρίας

C.

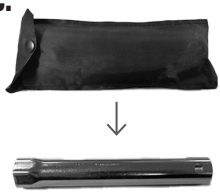

σετ μπουζί

D.



κατσαβίδι διπλής χρήσης

E.



χωνί λαδιού

F.



σύνδεσμος για εξωτερικές επαφές ελέγχου (για το μοντέλο DXIG55SEU)

G.



τηλεχειριστήριο

ΕΙΣΑΓΩΓΗ

Σας ευχαριστούμε που αγοράσατε γεννήτρια inverter σε ηχοαπορροφητικό περίβλημα από την **DEWALT®**. Το παρόν εγχειρίδιο περιέχει σύντομη περιγραφή της ασφάλειας, της ρύθμισης και της χρήσης. Περισσότερες πληροφορίες μπορείτε να βρείτε στον επίσημο ιστότοπο του εισαγωγέα, στην ενότητα υποστήριξης:

konner-sohnen.com/pages/instructions

Μπορείτε επίσης να μεταβείτε στην ενότητα υποστήριξης και να κατεβάσετε το εγχειρίδιο σαρώνοντας τον κωδικό QR ή στον ιστότοπο του επίσημου εισαγωγέα της **DEWALT®** στη διεύθυνση **dewalt.konner-sohnen.com**

ΠΑΡΑΚΑΛΟΥΜΕ ΔΙΑΒΑΣΤΕ ΠΡΟΣΕΚΤΙΚΑ ΤΟ ΠΑΡΟΝ ΕΓΧΕΙΡΙΔΙΟ ΠΡΙΝ ΑΠΟ ΤΗ ΧΡΗΣΗ!

Ο κατασκευαστής των προϊόντων της **DEWALT®** διατηρεί το δικαίωμα να πραγματοποιεί αλλαγές που ενδέχεται να μην αντικατοπτρίζονται στο παρόν εγχειρίδιο, ήτοι:

- Ο κατασκευαστής διατηρεί το δικαίωμα να πραγματοποιεί αλλαγές στον σχεδιασμό, τη διαμόρφωση και την κατασκευή του προϊόντος.
- Οι εικόνες και τα σχέδια στο παρόν εγχειρίδιο προορίζονται μόνο για αναφορά και ενδέχεται να διαφέρουν από τα πραγματικά εξαρτήματα και τις επιγραφές στα προϊόντα.

Εάν αντιμετωπίσετε οποιοδήποτε πρόβλημα, τα στοιχεία επικοινωνίας υπάρχουν στο τέλος του παρόντος εγχειριδίου. Όλες οι πληροφορίες στο παρόν εγχειρίδιο είναι ορθές εξ όσων γνωρίζουμε και πιστεύουμε κατά την ημερομηνία δημοσίευσής του. Ο τρέχων κατάλογος των κέντρων σέρβις είναι διαθέσιμος στον επίσημο ιστότοπο του εισαγωγέα στη διεύθυνση **dewalt.konner-sohnen.com**

Εισαγωγέας και εκπρόσωπος στην ΕΕ:
DIMAX International Poland Ltd,
Południowa 8 st, 05-830 Stara Wieś, Poland

Εισαγωγέας και εκπρόσωπος στο Ηνωμένο Βασίλειο:
Innovation Trade Ltd., 5th Floor, 167-169
Great Portland Street, London, W1W 5PF

⚠ **ΠΡΟΣΟΧΗ – ΚΙΝΔΥΝΟΣ!** Η μη τήρηση των συστάσεων που επισημαίνονται με αυτό το σύμβολο μπορεί να οδηγήσει σε σοβαρό τραυματισμό ή θάνατο του χειριστή ή τρίτων.

⚠ **ΣΗΜΑΝΤΙΚΟ!** Χρήσιμες πληροφορίες κατά τη λειτουργία του μηχανήματος.

GUARANTEED TOUGH.®

ΓΙΑ ΠΛΗΡΟΦΟΡΙΕΣ ΣΧΕΤΙΚΑ ΜΕ ΤΟ ΠΡΟΪΟΝ, ΤΟ ΣΕΡΒΙΣ Η ΤΗΝ ΕΓΓΥΗΣΗ ΕΠΙΚΟΙΝΩΝΗΣΤΕ ΜΑΖΙ ΜΑΣ ΜΕΣΩ E-MAIL:
SUPPORT.DEWALT@DIMAXGROUP.COM

ΤΕΧΝΙΚΑ ΔΕΔΟΜΕΝΑ

ΜΟΝΤΈΛΟ	DXIG42SEU	DXIG55SEU
Τάση	230 V	230 V
Μέγ. ισχύς	4.2 kW	5.5 kW
Ονομαστική ισχύς	3.8 kW	5.2 kW
Ρεύμα (μέγ.)	18.3 A	23.9 A
Ρεύμα (ονομαστικό)	16.5 A	21.7 A
Συχνότητα	50 Hz	50 Hz
Πρίζες	2×Schuko 230V 16A	1×Schuko 230V 16A, 1×CEE 230V 32A
Εκκίνηση κινητήρα	χειροκίνητη/ηλεκτρική/τηλεχειρισμός	
Χωρητικότητα ρεζερβουάρ καυσίμου	7 l	12.5 l
Οθόνη LED	πολλαπλών λειτουργιών	πολλαπλών λειτουργιών
Στάθμη θορύβου, Lwa	97 dB	96 dB
Έξοδος 12V	–	12V/8.3A
USB + Type C	USB QC3.0 + Type C	
Μοντέλο κινητήρα	EH180i-2	EH225-Vi2
Κυβισμός κινητήρα	181 cm^3	224 cm^3
Τύπος κινητήρα	βενζινοκινητήρας μονοκύλινδρος, τετράχρονος, με αερόψυξη	
Ισχύς κινητήρα	6.7 hp	8.4 hp
Χωρητικότητα στροφαλοθαλάμου	0.45 l	0.55 l
Συντελεστής ισχύος	cos φ 1 (230 V)	cos φ 1 (230 V)
Είσοδος ATS	–	+
Έξοδοι παράλληλης λειτουργίας γεννητριών	+	+
Μεικτές διαστάσεις (Μ×Π×Υ)	575×390×520 mm	625×460×600 mm
Καθαρές διαστάσεις (Μ×Π×Υ)	545×365×495 mm	610×410×560mm
Μπαταρία ιόντων λιθίου	1.6Ah/12V/19.2Wh	1.6Ah/12V/19.2Wh
Φορτιστής μπαταρίας	είσοδος 230V/0.3A, έξοδος 14V/0.8A	
Μεικτό/Καθαρό βάρος	35/31.6 kg	50/49 kg
Κατηγορία προστασίας	IP23M	IP23M
Μέγιστη επιτρεπόμενη απόκλιση από την ονομαστική τάση: ±5%		

Για να διασφαλιστεί η αξιοπιστία και να παραταθεί η διάρκεια ζωής του κινητήρα, η μέγιστη ισχύς ενδέχεται να περιορίζεται ελαφρώς από τους αυτόματους διακόπτες.

Οι βέλτιστες συνθήκες λειτουργίας είναι θερμοκρασία περιβάλλοντος 17–25°C, βαρομετρική πίεση 0.1 MPa (760 mm Hg) και σχετική υγρασία 50–60%. Υπό αυτές τις συνθήκες, η γεννήτρια αποδίδει τη μέγιστη απόδοση σύμφωνα με τις δηλωμένες προδιαγραφές. Αποκλίσεις από

τις συνθήκες αυτές ενδέχεται να επηρεάσουν την απόδοση της γεννήτριας.

Λάβετε υπόψη ότι, για τη διατήρηση της διάρκειας ζωής της γεννήτριας, τα συνεχή φορτία δεν πρέπει να υπερβαίνουν το 80% της ονομαστικής ισχύος.

ΔΗΛΩΣΗ ΣΥΜΜΟΡΦΩΣΗΣ ΕΚ

Κανονισμός για τα μηχανήματα

CE

Γεννήτρια inverter
DXIG42SEU, DXIG55SEU

DEWALT δηλώνει ότι τα προϊόντα που περιγράφονται στο

Τεχνικά δεδομένα συμμορφώνονται με τον (ΕΕ) 2023/1230,
2014/30/ΕΕ, 2000/14/ΕΚ, 2014/53/ΕΕ.

EN ISO 8528-13:2026,
EN 55012:2007/A1:2009
EN IEC 61000-6-1:2019
EN ISO 8528-10:2022,
EN ISO 3744:2010,
IEC 60529
EN 300 220-2 V3.3.1:2025
ETSI EN 301 489-1 V2.2.3 (2019-11)
EN 301 489-3 V2.3.2 (2023-01)
EN 62479:2010, EN 50663:2017
EN IEC 62368-1:2024+A11:2024

Τα προϊόντα αυτά συμμορφώνονται επίσης με τον Κανονισμό για τα μηχανήματα (ΕΕ) 2023/1230, την Οδηγία 2014/30/ΕΕ για την ηλεκτρομαγνητική συμβατότητα (EMC), την Οδηγία 2000/14/ΕΚ για τον θόρυβο και την Οδηγία 2014/53/ΕΕ (Οδηγία για τον ραδιοεξοπλισμό — RED).

Για το μοντέλο DXIG42SEU: Μετρούμενος θόρυβος Lwa = 95,5 dB (A), εγγυημένος Lwa = 97 dB (A)

Για το μοντέλο DXIG55SEU: Μετρούμενος θόρυβος Lwa = 93,7 dB (A), εγγυημένος Lwa = 96 dB (A)

Ο κοινοποιημένος οργανισμός που είναι υπεύθυνος για την έκδοση του πιστοποιητικού της Οδηγίας 2000/14/ΕΚ για τον θόρυβο είναι η TÜV SÜD Industrie Service GmbH (0036).

Διεύθυνση: Westendstrasse 199, 80686 München, Γερμανία.

Η παρούσα δήλωση συμμόρφωσης εκδίδεται με αποκλειστική ευθύνη του κατασκευαστή.

Τα μηχανήματα υπόκεινται στη διαδικασία αξιολόγησης της συμμόρφωσης βάσει εσωτερικού ελέγχου παραγωγής (Ενότητα Α).

Για περισσότερες πληροφορίες, επικοινωνήστε με την DEWALT στην ακόλουθη διεύθυνση ή ανατρέξτε στο πίσω μέρος του εγχειριδίου.

Ο υπογράφων είναι υπεύθυνος για τη σύνταξη του τεχνικού φακέλου και κάνει την παρούσα δήλωση εξ ονόματος της DEWALT

Igor Wójcikowski

Προϊστάμενος τμήματος σέρβις, 8 Południowa St., 05-830 Stara Wieś, Poland

10.12.2026

Κανονισμός REACH (ΕΚ) αριθ. 1907/2006

Ο κατασκευαστής επιβεβαιώνει ότι το προϊόν αυτό συμμορφώνεται με τις απαιτήσεις του Κανονισμού REACH σχετικά με τον περιορισμό των ουσιών που προκαλούν πολύ μεγάλη ανησυχία (SVHC). Επιβεβαιώνουμε ότι τα παρεχόμενα εξαρτήματα συμμορφώνονται με τον Κανονισμό REACH (ΕΚ) 1907/2006 και δεν περιέχουν SVHC πάνω από 0,1%

Βάσει των πληροφοριών που ελήφθησαν από τους προμηθευτές εξαρτημάτων, δεν υπάρχουν SVHC σε συγκεντρώσεις που υπερβαίνουν τα όρια που ορίζει ο κανονισμός.

Η παρούσα δήλωση γίνεται βάσει αυτοαξιολόγησης και δηλώσεων των προμηθευτών.

Οδηγία RoHS 2011/65/ΕΕ

Το προϊόν αυτό περιέχει ηλεκτρικά και ηλεκτρονικά εξαρτήματα που υπόκεινται στην Οδηγία RoHS 2011/65/ΕΕ.

Βάσει των πληροφοριών και των εκθέσεων δοκιμών που παρέχονται από τους προμηθευτές εξαρτημάτων, ο κατασκευαστής επιβεβαιώνει ότι τα εξαρτήματα αυτά συμμορφώνονται με την Οδηγία RoHS 2011/65/ΕΕ.

ΟΔΗΓΙΕΣ ΑΣΦΑΛΕΙΑΣ ΣΤΙΣ ΑΝΤΙΣΤΟΙΧΕΣ ΕΝΟΤΗΤΕΣ

⚠ **ΠΡΟΣΟΧΗ – ΚΙΝΔΥΝΟΣ!** Κατά τη χρήση της γεννήτριας πρέπει να δίνεται προσοχή στην πραγματική κατανάλωση ισχύος των συνδεδεμένων ηλεκτρικών συσκευών, συμπεριλαμβανομένου του συντελεστή ισχύος (cosφ) και της ισχύος εκκίνησης, η οποία για συσκευές με κινητήρες μπορεί να είναι αρκετές φορές υψηλότερη από την ονομαστική ισχύ και δεν πρέπει να υπερβαίνει τη μέγιστη έξοδο της γεννήτριας.

⚠ **ΠΡΟΣΟΧΗ – ΚΙΝΔΥΝΟΣ!** Επειδή τα καυσαέρια περιέχουν δηλητηριώδες διοξείδιο του άνθρακα και μονοξείδιο του άνθρακα (CO), επικίνδυνα για τη ζωή, απαγορεύεται αυστηρά η εγκατάσταση της γεννήτριας σε κατοικίες, χώρους που συνδέονται με κατοικίες μέσω κοινού συστήματος εξαερισμού και άλλους χώρους από τους οποίους τα καυσαέρια μπορούν να εισέλθουν σε χώρους διαμονής.

- Μη χρησιμοποιείτε τη γεννήτρια σε βροχή, χιόνι και συνθήκες υψηλής υγρασίας, μην αγγίζετε τη γεννήτρια με βρεγμένα χέρια. Απαγορεύεται η παραμονή της σε άμεσο ηλιακό φως το καλοκαίρι για μεγάλο χρονικό διάστημα. Συνιστάται η αποθήκευση και η χρήση της γεννήτριας κάτω από στέγαστρο ή σε καλά αεριζόμενο χώρο.
- Τοποθετήστε τη γεννήτρια σε επίπεδη, σκληρή επιφάνεια, μακριά από εύφλεκτα υγρά/αέρια (σε ελάχιστη απόσταση 1 m). Εγκαταστήστε τη γεννήτρια σε απόσταση τουλάχιστον 1 m από τον μπροστινό πίνακα ελέγχου και τουλάχιστον 50 cm σε κάθε πλευρά, συμπεριλαμβανομένου του επάνω μέρους της γεννήτριας. Για τη μείωση των κραδασμών κατά τη λειτουργία και για την αποφυγή ζημιάς στην επιφάνεια όπου είναι εγκατεστημένη η γεννήτρια, αυτή διαθέτει αποσβεστήρες.
- Παρακαλούμε μη χρησιμοποιείτε τη γεννήτρια κοντά σε εύφλεκτα αέρια, υγρά ή σκόνη. Κατά τη χρήση της γεννήτριας το σύστημα εξάτμισης θερμαίνεται πολύ. Αυτό

μπορεί να προκαλέσει πυρκαγιά ή έκρηξη των υλικών αυτών.
- Φροντίστε να τηρείτε την καθαριότητα και τον καλό φωτισμό στον χώρο εργασίας. Η ακαταστασία και ο κακός φωτισμός μπορεί να προκαλέσουν τραυματισμό.
- Μην επιτρέπετε την παρουσία μη εξουσιοδοτημένων ατόμων, παιδιών ή ζώων κατά την εργασία με τη γεννήτρια. Εάν είναι απαραίτητο, φροντίστε να περιφράξετε τον χώρο εργασίας.
- Παρακαλούμε φοράτε υποδήματα ασφαλείας και προστατευτικά γάντια όταν εργάζεστε με τη γεννήτρια.

ΥΠΟΛΕΙΠΟΜΕΝΟΙ ΚΙΝΔΥΝΟΙ

Παρά όλα τα μέτρα σχεδιασμού και ασφάλειας που έχουν εφαρμοστεί σε αυτό το συγκρότημα γεννήτριας, ενδέχεται να παραμένουν ορισμένοι υπολειπόμενοι κίνδυνοι κατά τη λειτουργία του.

ΕΚΘΕΣΗ ΣΕ ΘΟΡΥΒΟ

Η εγγυημένη στάθμη ηχητικής ισχύος αυτής της γεννήτριας δεν υπερβαίνει τα όρια που καθορίζονται από την Οδηγία 2000/14/ΕΚ και τους ισχύοντες κανονισμούς της ΕΕ.

Ωστόσο, η παρατεταμένη έκθεση σε θόρυβο, ακόμη και εντός των επιτρεπόμενων ορίων, μπορεί να προκαλέσει δυσφορία ή κόπωση.

Σύσταση: Όταν εργάζεστε κοντά στη λειτουργούσα γεννήτρια για παρατεταμένα χρονικά διαστήματα, χρησιμοποιείτε εγκεκριμένα μέσα ακουστικής προστασίας και αποφεύγετε την άσκοπη παραμονή κοντά στην πηγή θορύβου.

ΚΙΝΔΥΝΟΣ ΚΡΑΔΑΣΜΩΝ

Η γεννήτρια διαθέτει στηρίγματα απομόνωσης κραδασμών για τη μείωση της μετάδοσης κραδασμών στις γύρω κατασκευές.

Ωστόσο, η συνεχής ή ακατάληλη λειτουργία μπορεί να οδηγήσει σε δυσφορία του χειριστή ή σε επιπτώσεις στην υγεία που σχετίζονται με μακροχρόνια έκθεση σε κραδασμούς (όπως το σύνδρομο κραδασμών χεριού-βραχίονα).

Σύσταση: Λειτουργείτε τη γεννήτρια μόνο πάνω στα στηρίγματα απόσβεσης κραδασμών και αποφεύγετε την παρατεταμένη επαφή με εξαρτήματα που κραδαίνονται.

ΠΕΡΙΒΑΛΛΟΝΤΙΚΟΙ ΚΙΝΔΥΝΟΙ

Κατά την πλήρωση καυσίμου, την αλλαγή λαδιού ή τη συντήρηση, το χυμένο λάδι ή καύσιμο μπορεί να προκαλέσει περιβαλλοντική ρύπανση.

⚠ **ΠΡΟΕΙΔΟΠΟΙΗΣΗ!** Αποτρέψτε την είσοδο οποιουδήποτε καυσίμου ή λαδιού στο έδαφος, στα αποχετευτικά συστήματα ή στις πηγές νερού.

Σε περίπτωση διαρροής ή τυχαίας χύσης, σταματήστε αμέσως τον κινητήρα, συλλέξτε το υγρό με εγκεκριμένο απορροφητικό υλικό και απορρίψτε το σύμφωνα με τους τοπικούς περιβαλλοντικούς κανονισμούς.

ΗΛΕΚΤΡΙΚΗ ΑΣΦΑΛΕΙΑ

⚠ **ΠΡΟΣΟΧΗ – ΚΙΝΔΥΝΟΣ!** Η συσκευή παράγει ηλεκτρικό ρεύμα. Τηρείτε τις προφυλάξεις ασφαλείας για να αποφύγετε ηλεκτροπληξία.

⚠ **ΣΗΜΑΝΤΙΚΟ!** Η γεννήτρια πρέπει να χρησιμοποιείται ως σύστημα IT ή TN ανάλογα με την εφαρμογή. Η γείωση και τα πρόσθετα μέτρα προστασίας, όπως η παρακολούθηση της μόνωσης ή η προστασία από τυχαία επαφή (διακόπτης διαρροής), πρέπει να παρέχονται ανάλογα με την εφαρμογή και το σύστημα που χρησιμοποιείται.

- Η γεννήτρια παράγει ηλεκτρικό ρεύμα που μπορεί να οδηγήσει σε ηλεκτροπληξία σε περίπτωση παραμέλησης των κανονισμών συμμόρφωσης.
- Οι γεννήτριες DEWALT σχεδιάστηκαν αρχικά ως σύστημα IT με βασική προστασία μέσω μόνωσης των επικίνδυνων ενεργών μερών σύμφωνα με το DIN VDE 0100-410. Το περίβλημα της γεννήτριας είναι μονωμένο από τους ενεργούς αγωγούς L και N. Ένας μη ειδικός χωρίς ηλεκτρολογικές γνώσεις μπορεί να συνδέσει στη γεννήτρια μόνο έναν καταναλωτή ισχύος χωρίς πρόσθετα μέτρα προστασίας. Η σύνδεση συστήματος διανομής με περισσότερους από έναν καταναλωτές μπορεί να εκτελείται μόνο από εξειδικευμένους ηλεκτρολόγους ή άτομα εκπαιδευμένα στην ηλεκτρολογία, τηρώντας τις κατάλληλες προφυλάξεις ασφαλείας.
- Μην επιτρέπετε την είσοδο υγρασίας στη γεννήτρια. Το νερό μέσα στη συσκευή αυξάνει τον κίνδυνο ηλεκτροπληξίας.
- Σε συνθήκες υψηλής υγρασίας απαγορεύεται η λειτουργία της γεννήτριας. Φυλάσσετε τη γεννήτρια μόνο σε στεγνό μέρος.
- Αποφεύγετε την άμεση επαφή με γειωμένες επιφάνειες (σωλήνες, θερμαντικά σώματα κ.λπ.).
- Να είστε προσεκτικοί κατά την εργασία με καλώδια τροφοδοσίας. Αντικαταστήστε το αμέσως σε περίπτωση βλάβης, καθώς το κατεστραμμένο καλώδιο αυξάνει τον κίνδυνο ηλεκτροπληξίας.
- Η σύνδεση στο δίκτυο πρέπει να εκτελείται μόνο από εξειδικευμένο τεχνικό
- Μη συνδέετε και μην αποσυνδέετε τη γεννήτρια σε/από καταναλωτές ηλεκτρικού ρεύματος που βρίσκονται σε νερό ή σε υγρό ή νωπό έδαφος.
- Μην αγγίζετε μέρη της γεννήτριας που βρίσκονται υπό τάση.
- Συνδέετε στη γεννήτρια μόνο καταναλωτές που πληρούν τα ηλεκτρικά χαρακτηριστικά και την ονομαστική ισχύ της γεννήτριας.
- Φυλάσσετε όλο τον ηλεκτρικό εξοπλισμό στεγνό και καθαρό. Τα καλώδια με κατεστραμμένη ή φθαρμένη μόνωση πρέπει να αντικαθίστανται. Θα πρέπει επίσης να αντικαθιστάτε φθαρμένες, κατεστραμμένες ή σκουριασμένες επαφές.

⚠ **ΣΗΜΑΝΤΙΚΟ!** Απαγορεύεται η σύνδεση στη γεννήτρια συσκευών που μπορούν να παράγουν παλμούς ρεύματος και να κατευθύνουν ενέργεια προς τη γεννήτρια (σταθεροποιητές τάσης, συσκευές με ηλεκτρονικά φρένα, inverter on-grid και υβριδικά inverter κ.λπ.).

Η γεννήτρια και οι καταναλωτές ισχύος σχηματίζουν ένα κλειστό σύστημα, με στοιχεία που επηρεάζουν το ένα το άλλο. Το σύστημα αυτό διαφέρει φυσικά από το δημόσιο δίκτυο, καθώς επηρεάζεται σημαντικά από παράγοντες όπως το μη ισορροπημένο φορτίο φάσεων και η μη γραμμική κατανάλωση ρεύματος από τους καταναλωτές, που μπορούν να

προκαλέσουν ζημιά στη γεννήτρια και στους συνδεδεμένους σε αυτήν καταναλωτές.

⚠ **ΣΗΜΑΝΤΙΚΟ!** Η χρήση της συσκευής για άλλους σκοπούς στερεί το δικαίωμα δωρεάν εγγύησης.

ΠΡΟΣΩΠΙΚΗ ΑΣΦΑΛΕΙΑ

- Να είστε προσεκτικοί. Μη λειτουργείτε τη γεννήτρια εάν είστε κουρασμένοι ή υπό την επήρεια ναρκωτικών ή αλκοόλ. Η απροσεξία μπορεί να προκαλέσει σοβαρό τραυματισμό.
- Αποφύγετε την ακούσια εκκίνηση. Φροντίστε να θέτετε τον διακόπτη στη θέση Off όταν σβήνετε τη γεννήτρια.

⚠ **ΠΡΟΣΟΧΗ – ΚΙΝΔΥΝΟΣ!** Η μη συμμόρφωση με τις απαιτήσεις αυτές μπορεί να οδηγήσει σε καύση ή έκρηξη της γεννήτριας, καθώς και σε ανάφλεξη της ηλεκτρικής καλωδίωσης εντός της κατασκευής.

- Για να αποφύγετε την εισπνοή καυσαερίων, η γεννήτρια δεν πρέπει να λειτουργεί σε συνθήκες κακού αερισμού. Τα καυσαέρια περιέχουν δηλητηριώδες μονοξείδιο του άνθρακα.
- Βεβαιωθείτε ότι δεν υπάρχουν ξένα αντικείμενα πάνω στη γεννήτρια όταν είναι ενεργοποιημένη. Η χρήση της συσκευής για άλλους σκοπούς στερεί το δικαίωμα δωρεάν εγγύησης. Δεν επιτρέπεται να κάθεστε ή να στέκεστε πάνω στη γεννήτρια.
- Διατηρείτε πάντα σταθερή θέση και ισορροπία κατά την εκκίνηση της γεννήτριας.
- Μην υπερφορτώνετε τη γεννήτρια, χρησιμοποιείτε την μόνο για τον προορισμό της.

ΠΡΟΦΥΛΑΞΕΙΣ ΚΑΤΑ ΤΗΝ ΕΡΓΑΣΙΑ ΜΕ ΒΕΝΖΙΝΟΓΕΝΝΗΤΡΙΑ

- Μην εκκινείτε τη γεννήτρια με συνδεδεμένο ηλεκτρικό φορτίο. Αποσυνδέστε το φορτίο πριν σταματήσετε τον κινητήρα.
- Η εγκατάσταση της γεννήτριας πρέπει να γίνεται σε ελάχιστη απόσταση ασφαλείας 1 μέτρου από εύφλεκτα αντικείμενα. Όλα τα εκρηκτικά και εύφλεκτα υλικά ή ουσίες πρέπει να φυλάσσονται μακριά από τη γεννήτρια, επειδή ο κινητήρας της παράγει θερμότητα κατά τη λειτουργία.
- Μην ανεφοδιάζετε τη γεννήτρια ενώ λειτουργεί.
- Απαγορεύεται το κάπνισμα κατά τις εργασίες ανεφοδιασμού της γεννήτριας με καύσιμο.
- **Χρησιμοποιείτε μόνο αμόλυβδη βενζίνη με αριθμό οκτανίων 90–95 που περιέχει όχι περισσότερο από 10% αιθανόλη.** Η χρήση κηροζίνης ή οποιουδήποτε άλλου τύπου καυσίμου δεν επιτρέπεται! Τηρείτε πάντα τις συστάσεις του κατασκευαστή σχετικά με τη διάρκεια ζωής και την αποθήκευση του καυσίμου. Το καύσιμο στο ρεζερβουάρ έρχεται σε επαφή με τον αέρα, γεγονός που μπορεί να επηρεάσει την ποιότητά του. Με την πάροδο του χρόνου, ανάλογα με την ποιότητα του καυσίμου, μπορεί να συσσωρευτούν εναποθέσεις στον θάλαμο πλωτήρα του καρμπυρατέρ, οι οποίες πρέπει να αποστραγγίζονται τακτικά ώστε το καρμπυρατέρ να λειτουργεί σωστά. Εάν η γεννήτρια δεν χρησιμοποιείται για παρατεταμένο χρονικό διάστημα, συνιστούμε να αποστραγγίσετε πλήρως τη βενζίνη από το καρμπυρατέρ και το ρεζερβουάρ μέσω της βίδας αποστράγγισης του καρμπυρατέρ, ώστε να αποτραπεί ο σχηματισμός εναποθέσεων στο σύστημα καυσίμου. Η μη τήρηση των συστάσεων αυτών μπορεί να οδηγήσει σε βλάβη του καρμπυρατέρ.
- Παρακολουθείτε την πλήρωση του ρεζερβουάρ καυσίμου. Μην επιτρέπετε υπερπλήρωση.
- Απαγορεύεται το άγγιγμα του συστήματος εξάτμισης κατά την εκκίνηση της γεννήτριας και κατά τη διάρκεια της λειτουργίας της.
- Απαγορεύεται η λειτουργία της γεννήτριας σε περιπτώσεις όπου υπάρχει έκθεση σε βροχή, χιόνι και πιθανότητα διαβροχής.
- Πριν από τη λειτουργία της γεννήτριας, είναι απαραίτητο να προσδιορίσετε τη θέση και τα μέσα έκτακτης διακοπής της.

⚠ **ΠΡΟΣΟΧΗ – ΚΙΝΔΥΝΟΣ!** Το καύσιμο ρυπαίνει το έδαφος και τα υπόγεια ύδατα. Μην αφήνετε τη βενζίνη να διαρρέει από το ρεζερβουάρ!

ΠΥΡΑΣΦΑΛΕΙΑ



Έχετε πάντα κοντά κατάλληλο πυροσβεστήρα κατά τη λειτουργία ή το σέρβις της γεννήτριας.

Χρησιμοποιείτε μόνο πυροσβεστήρες κατάλληλους για εύφλεκτα υγρά και ηλεκτρικό εξοπλισμό, όπως:

- Πυροσβεστήρες CO_2 (διοξείδιο του άνθρακα)
- Πυροσβεστήρες αφρού (τύπου AFFF)

Μη χρησιμοποιείτε πυροσβεστήρες με βάση το νερό σε πυρκαγιές καυσίμου ή ηλεκτρικού εξοπλισμού.

Βεβαιωθείτε ότι το προσωπικό είναι εκπαιδευμένο στη σωστή χρήση των πυροσβεστήρων.

Κάθε φορά που εκκινείτε τη γεννήτρια, ελέγχετε τα καλώδια της μπαταρίας για να αποτρέψετε σπινθηρισμούς και πιθανή πυρκαγιά. Οι μπαταρίες πρέπει να διατηρούνται καθαρές. Χρησιμοποιείτε μόνο τα συνιστώμενα καλώδια και τις συνδέσεις κατά τη λειτουργία της γεννήτριας. Το καύσιμο και οι ατμοί που παράγονται κατά τη λειτουργία μπορεί να είναι εύφλεκτοι και δυνητικά εκρηκτικοί. Οι κανονισμοί ασφαλείας απαιτούν πλήρως φορτισμένους πυροσβεστήρες να φυλάσσονται σε εύκολα προσβάσιμη απόσταση από τη γεννήτρια.

⚠ **ΠΡΟΣΟΧΗ – ΚΙΝΔΥΝΟΣ!** Λειτουργείτε τη γεννήτρια μόνο σε εξωτερικό χώρο. Μη λειτουργείτε ποτέ τη γεννήτρια μέσα σε σπίτι, γκαράζ, υπόγειο, αποθήκη, κοντέινερ, όχημα ή οποιονδήποτε μερικώς κλειστό χώρο, ακόμη και αν οι πόρτες και τα παράθυρα είναι ανοιχτά.

ΠΕΡΙΕΧΟΜΕΝΟ ΣΥΣΚΕΥΑΣΙΑΣ

1. Γεννήτρια inverter
2. Οδηγίες χρήσης
3. Παρελκόμενα

ΕΠΕΞΗΓΗΣΗ ΠΡΟΕΙΔΟΠΟΙΗΤΙΚΩΝ ΕΤΙΚΕΤΩΝ ΚΑΙ ΣΥΜΒΟΛΩΝ

Εικ. 1A

1. Να είστε προσεκτικοί κατά τη λειτουργία της συσκευής! Τηρείτε τις οδηγίες ασφαλείας του παρόντος εγχειριδίου.

2. Η συσκευή παράγει ηλεκτρικό ρεύμα. Τηρείτε τις προφυλάξεις ασφαλείας για να αποφύγετε ηλεκτροπληξία.
3. Διαβάστε προσεκτικά το παρόν εγχειρίδιο χρήστη πριν από τη λειτουργία της συσκευής.
4. Μην αγγίζετε τη γεννήτρια με βρεγμένα ή βρώμικα χέρια.
5. Τηρείτε τους κανονισμούς πυροπροστασίας και μη λειτουργείτε τη γεννήτρια κοντά σε γυμνή φλόγα.
6. Λειτουργείτε τη γεννήτρια μόνο σε εξωτερικό χώρο. Τα καυσαέρια περιέχουν CO, οι ατμοί του οποίου είναι θανατηφόροι.
7. Μην καπνίζετε κατά τη λειτουργία της γεννήτριας!
8. Μπορείτε να μεταβείτε στην ενότητα υποστήριξης και να κατεβάσετε το εγχειρίδιο σαρώνοντας τον κωδικό QR ή στον ιστότοπο του επίσημου εισαγωγέα της **DEWALT®**

Εικ. 1B Πίνακας προδιαγραφών. Όλα τα χαρακτηριστικά δίνονται στην ενότητα «Προδιαγραφές»

Εικ. 1C Ετικέτα προϊόντος στη γεννήτρια, με τα τεχνικά χαρακτηριστικά, τις προδιαγραφές και πληροφορίες του κατασκευαστή για αναφορά του πελάτη και των ρυθμιστικών αρχών.

Εικ. 1D Υποδεικνύει τη στάθμη θορύβου.

Εικ. 1E Χρησιμοποιείτε μόνο αμόλυβδη βενζίνη με αριθμό οκτανίων 90–95 που περιέχει όχι περισσότερο από 10% αιθανόλη.

Εικ. 1F. Χρησιμοποιείτε μόνο αμόλυβδο καύσιμο (0–10% αιθανόλη). Μη χρησιμοποιείτε E15 ή E85.

Εικ. 1G Πληροφορίες για την απαιτούμενη στάθμη λαδιού στον στροφαλοθάλαμο.

Εικ. 1H Μην αγγίζετε! Η επιφάνεια εργασίας θερμαίνεται κατά τη λειτουργία της γεννήτριας.

Εικ. 1I

1. Χρησιμοποιείτε προστατευτικά λαστιχένια γάντια κατά την εργασία με την μπαταρία. Η μπαταρία περιέχει ηλεκτρολύτη, ο οποίος είναι επικίνδυνος. Εάν υπάρξει επαφή με το δέρμα ή το πρόσωπο, ξεπλύνετε αμέσως με άφθονο νερό και συμβουλευτείτε γιατρό.
2. ΠΡΟΕΙΔΟΠΟΙΗΣΗ! Κίνδυνος πυρκαγιάς και έκρηξης.
3. Διαβάστε προσεκτικά το εγχειρίδιο πριν χρησιμοποιήσετε τη συσκευή.
4. Μη χρησιμοποιείτε γυμνές φλόγες κοντά στη γεννήτρια.
5. Χρησιμοποιείτε προστατευτικά γυαλιά κατά την εργασία με τη γεννήτρια.
6. Μην επιτρέπετε στα παιδιά να πλησιάζουν στην περιοχή της γεννήτριας.
7. Χωρητικότητα μπαταρίας, περιγραφή.

ΓΕΝΙΚΗ ΕΠΙΣΚΟΠΗΣΗ Εικ. 2

Για το μοντέλο DXIG42SEU

1. Πίνακας ελέγχου
2. Λαβή μεταφοράς
3. Πώμα ρεζερβουάρ καυσίμου
4. Κάλυμμα συντήρησης
5. Τροχοί μεταφοράς
6. Σχάρα εξαερισμού
7. Διακόπτης καυσίμου
8. Αντικραδασμικά στηρίγματα
9. Χειροκίνητος εκκινητής

Για το μοντέλο DXIG55SEU

1. Λαβή μεταφοράς
2. Κάλυμμα συντήρησης
3. Τροχοί μεταφοράς
4. Αντικραδασμικά στηρίγματα
5. Σχάρα εξαερισμού
6. Πίνακας ελέγχου
7. Πώμα ρεζερβουάρ καυσίμου
8. Διακόπτης καυσίμου
9. Χειροκίνητος εκκινητής
10. Σιγαστήρας

ΠΙΝΑΚΕΣ ΕΛΕΓΧΟΥ Εικ. 3

Για το μοντέλο DXIG42SEU

1. Κουμπί κύριου διακόπτη
2. Κουμπί εκκίνησης κινητήρα
3. Υποδοχή φόρτισης μπαταρίας
4. Οθόνη LED πολλαπλών λειτουργιών
5. CO ALERT
6. 2×αυτόματοι διακόπτες AC 16A
7. 2×πρίζες AC Schuko 230V
8. Ντίζα γείωσης
9. Έξοδοι USB 5V
10. Έξοδοι παράλληλης λειτουργίας γεννητριών

Για το μοντέλο DXIG55SEU

1. Κουμπί κύριου διακόπτη
2. Διακόπτης εξωτερικού ελέγχου
3. Κουμπί εκκίνησης κινητήρα
4. Υποδοχή φόρτισης μπαταρίας
5. Οθόνη LED πολλαπλών λειτουργιών
6. Έξοδοι παράλληλης λειτουργίας γεννητριών
7. Πρίζα AC CEE 230V 32A
8. Αυτόματος διακόπτης AC 16A
9. Πρίζα AC Schuko 230V
10. Είσοδος ATS
11. Ντίζα γείωσης
12. Πρίζα DC 12V/8.3A
13. Σύνδεση για εξωτερικές επαφές ελέγχου PF
14. Έξοδοι USB 5V
15. Ασφάλεια DC 12V

ΟΔΗΓΙΕΣ ΧΡΗΣΗΣ, ΣΥΜΠΕΡΙΛΑΜΒΑΝΟΜΕΝΩΝ ΠΛΗΡΟΦΟΡΙΩΝ ΓΙΑ ΑΝΑΛΩΣΙΜΑ Η ΥΛΙΚΑ, ΟΔΗΓΙΩΝ ΜΕΤΑΦΟΡΑΣ Κ.ΛΠ.

ΟΡΟΙ ΧΡΗΣΗΣ ΤΗΣ ΓΕΝΝΗΤΡΙΑΣ INVERTER

Πριν εκκινήσετε τη συσκευή, να θυμάστε ότι η συνολική ισχύς των συνδεδεμένων καταναλωτών δεν πρέπει να υπερβαίνει την ονομαστική ισχύ της γεννήτριας.

⚠ **ΣΗΜΑΝΤΙΚΟ!** Οι γεννήτριες inverter παράγουν 230 V στα 50 Hz και δεν πρέπει να χρησιμοποιούνται ως υποκατάστατο του κεντρικού δικτύου ρεύματος για την τροφοδοσία συσκευών που έχουν σχεδιαστεί για να τροφοδοτούν ενέργεια στο ηλεκτρικό δίκτυο (όπως inverter συνδεδεμένα στο δίκτυο, υβριδικά inverter, μικρο-inverter κ.λπ.). Οι συσκευές αυτές μπορεί να εντοπίσουν την έξοδο 230 V 50 Hz της γεννήτριας inverter ως κύρια τροφοδοσία και να προκαλέσουν ζημιά στη γεννήτρια μέσω ανάστροφης τροφοδοσίας.

⚠ **ΣΗΜΑΝΤΙΚΟ!** Βεβαιωθείτε ότι ο πίνακας ελέγχου, τα περσίδια και το κάτω μέρος του inverter ψύχονται καλά και προστατεύονται από την είσοδο μικρών στερεών σωματιδίων, ρύπων και νερού. Η εσφαλμένη λειτουργία του ψύκτη μπορεί να προκαλέσει ζημιά στον κινητήρα, στο inverter ή στον εναλλάκτη.

ΠΡΙΝ ΤΗΝ ΕΚΚΙΝΗΣΗ

Έλεγχος στάθμης καυσίμου.

1. Ξεβιδώστε το πώμα καυσίμου και ελέγξτε τη στάθμη καυσίμου στο ρεζερβουάρ. **Εικ. 4**

2. Γεμίστε το ρεζερβουάρ καυσίμου μέχρι τη στάθμη του φίλτρου καυσίμου.

3. Σφίξτε σταθερά το πώμα καυσίμου.

Συνιστώμενο καύσιμο: αμόλυβδη βενζίνη με αριθμό οκτανίων 90–95 που περιέχει όχι περισσότερο από 10% αιθανόλη.

Χωρητικότητα ρεζερβουάρ καυσίμου: βλ. πίνακα προδιαγραφών.

⚠ **ΣΗΜΑΝΤΙΚΟ!** Σκουπίστε αμέσως το καύσιμο που χύθηκε με καθαρό, στεγνό, μαλακό πανί, καθώς το καύσιμο μπορεί να βλάψει τις βαμμένες επιφάνειες ή τα πλαστικά μέρη.

⚠ **ΣΗΜΑΝΤΙΚΟ!** Φροντίστε να τηρείτε την ημερομηνία λήξης της βενζίνης. Εάν η γεννήτρια δεν πρόκειται να χρησιμοποιηθεί για παρατεταμένο διάστημα, να αποστραγγίζετε πάντα τη βενζίνη από το καρμπυρατέρ και, εάν χρειάζεται, από το ρεζερβουάρ καυσίμου. Οι εναποθέσεις στο σύστημα καυσίμου μπορούν να οδηγήσουν σε δυσλειτουργίες του κινητήρα. Το καύσιμο δεν πρέπει να αποθηκεύεται στο ρεζερβουάρ ή στο δοχείο για περισσότερο από 3 μήνες και στο καρμπυρατέρ για έως 2 εβδομάδες.

Έλεγχος στάθμης λαδιού.

Η γεννήτρια μεταφέρεται χωρίς λάδι κινητήρα. Μην εκκινήσετε τον κινητήρα μέχρι να γεμίσει με επαρκή ποσότητα λαδιού κινητήρα.

1. Χαλαρώστε τις βίδες στο πλάι του αριστερού καλύμματος συντήρησης. Αφαιρέστε το κάλυμμα και αφήστε το στην άκρη. **Εικ. 5A**
2. Ξεβιδώστε τη ράβδο μέτρησης λαδιού και σκουπίστε την με καθαρό πανί.
3. Γεμίστε τον στροφαλοθάλαμο με λάδι κινητήρα. Η συνιστώμενη ποσότητα λαδιού αναγράφεται στον πίνακα προδιαγραφών.
4. Εισαγάγετε τη ράβδο μέτρησης χωρίς να την βιδώσετε.
5. Τραβήξτε την ξανά και ελέγξτε τη στάθμη του λαδιού στη σήμανση της ράβδου μέτρησης.
6. Η στάθμη του λαδιού πρέπει να βρίσκεται στη στάθμη MAX στο επάνω μέρος του λαιμού πλήρωσης λαδιού. **Εικ. 5B**
7. Βιδώστε τη ράβδο μέτρησης.

Συνιστώμενο λάδι κινητήρα: SAE 10W30, SAE 10W40.
Συνιστώμενη κατηγορία λαδιού κινητήρα: API Service τύπου SG ή ανώτερου.
Ποσότητα λαδιού κινητήρα: βλ. πίνακα προδιαγραφών.

ΕΝΑΡΞΗ ΛΕΙΤΟΥΡΓΙΑΣ

Πριν εκκινήσετε τον κινητήρα, βεβαιωθείτε ότι η ονομαστική ισχύς των καταναλωτών ταιριάζει με την ισχύ της γεννήτριας. Μην υπερβαίνετε την ονομαστική ισχύ της γεννήτριας. **Μη συνδέετε καμία συσκευή πριν εκκινήσετε τον κινητήρα!**

⚠ **ΣΗΜΑΝΤΙΚΟ!** Μην αλλάζετε τις ρυθμίσεις του ελεγκτή όσον αφορά την ποσότητα καυσίμου του ρυθμιστή (η ρύθμιση αυτή έγινε στο εργοστάσιο). Διαφορετικά, αυτό μπορεί να οδηγήσει σε αλλαγές στη λειτουργία του κινητήρα ή σε βλάβη του.

⚠ **ΠΡΟΣΟΧΗ – ΚΙΝΔΥΝΟΣ!** Κατά την αντλούμενη ισχύ μεταξύ της ονομαστικής και της μέγιστης ισχύος, η γεννήτρια δεν πρέπει να λειτουργεί για περισσότερο από 5 δευτερόλεπτα. Αυτό συμβαίνει συνήθως, για παράδειγμα, κατά την εκκίνηση ηλεκτροκινητήρα. Η απαιτούμενη ισχύς εκκίνησης του κινητήρα δεν πρέπει να υπερβαίνει τη μέγιστη ισχύ εκκίνησης της γεννήτριας.

⚠ **ΠΡΟΣΟΧΗ – ΚΙΝΔΥΝΟΣ!** Οι γεννήτριες έκτακτης ανάγκης δεν πρέπει να λειτουργούν συνεχώς (π.χ. με προσθήκη καυσίμου στο ρεζερβουάρ ή σύνδεση μεγάλου ρεζερβουάρ καυσίμου) ή περισσότερο από το συνιστώμενο: 4-6 ώρες για βενζινογεννήτριες (ανάλογα με το φορτίο).

Το παρόν υλικό προορίζεται αποκλειστικά για ενημερωτικούς σκοπούς. Ο κατασκευαστής δεν αναλαμβάνει καμία ευθύνη για ακατάλληλη σύνδεση του εξοπλισμού ή για οποιαδήποτε υλική ζημιά ή σωματική βλάβη που μπορεί να προκύψει από ακατάλληλη εγκατάσταση, σύνδεση ή λειτουργία του εξοπλισμού.

ΘΕΣΗ ΣΕ ΛΕΙΤΟΥΡΓΙΑ

1. Γεμίστε τον στροφαλοθάλαμο με λάδι κινητήρα. Η συνιστώμενη ποσότητα λαδιού αναγράφεται στον πίνακα προδιαγραφών.
2. Ελέγξτε τη στάθμη του λαδιού με τη ράβδο μέτρησης. Η στάθμη του λαδιού πρέπει να βρίσκεται στη στάθμη MAX στο επάνω μέρος του λαιμού πλήρωσης λαδιού. Η γεννήτρια πρέπει να τοποθετηθεί σε επίπεδη επιφάνεια.
3. Ελέγξτε τη στάθμη καυσίμου.
4. Ελέγξτε εάν το φίλτρο αέρα είναι σωστά τοποθετημένο και καθαρό.

ΚΑΤΑ ΤΙΣ ΠΡΩΤΕΣ 20 ΩΡΕΣ ΛΕΙΤΟΥΡΓΙΑΣ ΤΗΣ ΓΕΝΝΗΤΡΙΑΣ ΠΡΕΠΕΙ ΝΑ ΠΛΗΡΟΥΝΤΑΙ ΟΙ ΑΚΟΛΟΥΘΕΣ ΑΠΑΙΤΗΣΕΙΣ:

1. Κατά τη θέση σε λειτουργία, μη συνδέετε καταναλωτές των οποίων η ισχύς υπερβαίνει το 50% της ονομαστικής (λειτουργικής) ισχύος της συσκευής.
2. Μετά τις πρώτες 20 ώρες λειτουργίας, φροντίστε να αλλάξετε το λάδι. Είναι προτιμότερο να αποστραγγίζετε το λάδι ενώ ο κινητήρας είναι ακόμη ζεστός μετά τη λειτουργία, ώστε να εξασφαλίζεται γρήγορη και πλήρης αποστράγγιση.
3. Ελέγξτε και καθαρίστε το φίλτρο αέρα, το φίλτρο καυσίμου και το μπουζί.

ΣΥΝΔΕΣΗ ΤΗΣ ΜΠΑΤΑΡΙΑΣ **Εικ. 6**

1. Συνδέστε το καλωδίωμα της μπαταρίας.
2. Αφήστε τη γεννήτρια να λειτουργήσει για τουλάχιστον μία ώρα με φορτίο <50% αμέσως μετά την αρχική τοποθέτηση της μπαταρίας.
3. Φορτίστε την μπαταρία μέσω της υποδοχής φορτιστή στον πίνακα ελέγχου της γεννήτριας, χρησιμοποιώντας τον παρεχόμενο φορτιστή.

⚠ **ΠΡΟΕΙΔΟΠΟΙΗΣΗ!** Μη χρησιμοποιείτε την έξοδο 12V για τη φόρτιση της μπαταρίας.

ΕΚΚΙΝΗΣΗ ΤΟΥ ΚΙΝΗΤΗΡΑ

⚠ **ΣΗΜΑΝΤΙΚΟ!** Χρήσιμη συμβουλή: Εάν ο κινητήρας σβήσει

λίγο μετά την εκκίνηση ή δεν εκκινεί καθόλου, συνιστούμε να αποστραγγίσετε τις εναποθέσεις από το καρμπυρατέρ και να ελέγξετε τη στάθμη του λαδιού. Η γεννήτρια διαθέτει ένδειξη χαμηλής στάθμης λαδιού και ο κινητήρας θα σταματήσει εάν η στάθμη του λαδιού είναι πολύ χαμηλή.

⚠ **ΣΗΜΑΝΤΙΚΟ!** Οι εναποθέσεις από τον θάλαμο πλωτήρα του καρμπυρατέρ πρέπει να αποστραγγίζονται τακτικά. Εάν η γεννήτρια δεν πρόκειται να χρησιμοποιηθεί για παρατεταμένο διάστημα, κλείστε τη στρόφιγγα καυσίμου και αποστραγγίστε τη βενζίνη από το καρμπυρατέρ, ώστε να αποτραπεί ο πιθανός σχηματισμός εναποθέσεων μέσα στο καρμπυρατέρ.

1. Ελέγξτε τη στάθμη του λαδιού.
2. Ελέγξτε τη στάθμη του καυσίμου.
3. Θέστε όλους τους αυτόματους διακόπτες στη θέση “OFF”.
4. Στρέψτε τη βαλβίδα καυσίμου στη θέση “ON”. **Εικ. 7A**
5. Πατήστε το κουμπί MAIN SWITCH στη θέση “ON”. **Εικ. 7B**

6.1. Για χειροκίνητη εκκίνηση τραβήξτε τον χειροκίνητο εκκινητή μέχρι να νιώσετε ελαφρά αντίσταση και στη συνέχεια τραβήξτε τον προς το μέρος σας με σχετικά απότομη κίνηση. Επαναφέρετε αργά τον χειροκίνητο εκκινητή με το χέρι, μην τον αφήνετε απότομα.

6.2 Για ηλεκτρική εκκίνηση πατήστε το κουμπί ΕΚΚΙΝΗΣΗ ΚΙΝΗΤΗΡΑ και κρατήστε το πατημένο για 5 δευτερόλεπτα. **Εικ. 7C**

7. Περιμένετε 1-2 λεπτά και συνδέστε τις ηλεκτρικές συσκευές.

8. Θέστε τους αυτόματους διακόπτες στη θέση “ON” έναν-έναν.

ΛΕΙΤΟΥΡΓΙΑ ΤΗΣ ΓΕΝΝΗΤΡΙΑΣ

Οθόνη πολλαπλών λειτουργιών για το μοντέλο DXIG42SEU. Εικ. 8

1. Διακόπτης λειτουργίας Economy (χαμηλό ρελαντί).
2. Ένδειξη στάθμης λαδιού.
3. Ένδειξη Run/Overload/Reset.
4. Κουμπί κύλισης οθόνης.

1. Έλεγχος λειτουργίας Economy. Όταν πατήσετε το κουμπί λειτουργίας Economy για να την ενεργοποιήσετε, η μονάδα ελέγχει τις στροφές του κινητήρα ανάλογα με το συνδεδεμένο φορτίο. Το αποτέλεσμα είναι καλύτερη κατανάλωση καυσίμου και χαμηλότερος θόρυβος. Όταν η λειτουργία Economy είναι στο «OFF», ο κινητήρας λειτουργεί στις ονομαστικές στροφές ανεξάρτητα από το αν είναι συνδεδεμένο φορτίο ή όχι.

⚠ **ΣΗΜΕΙΩΣΗ!** Η λειτουργία Economy δεν πρέπει να χρησιμοποιείται όταν χρησιμοποιούνται ηλεκτρικές συσκευές που απαιτούν μεγάλο ρεύμα, όπως συμπιεστής ή υποβρύχια αντλία.

2. Ένδειξη στάθμης λαδιού (κόκκινη). Η ένδειξη χαμηλής στάθμης λαδιού ανάβει όταν η στάθμη του λαδιού είναι πολύ χαμηλή. Η ανάφλεξη απενεργοποιείται και ο κινητήρας σταματά. Ο κινητήρας δεν θα εκκινήσει μέχρι να προστεθεί λάδι.

⚠ **ΣΗΜΕΙΩΣΗ!** Εάν ο κινητήρας σβήσει ή δεν εκκινεί, θέστε τον διακόπτη του κινητήρα στη θέση «ON» και στη συνέχεια τραβήξτε τον χειροκίνητο εκκινητή. Εάν η ενδεικτική λυχνία λαδιού αναβοσβήνει για λίγα δευτερόλεπτα, το λάδι του κινητήρα είναι ανεπαρκές. Προσθέστε λάδι και εκκινήστε ξανά.

3. Λειτουργία/Υπερφόρτωση/Reset (κόκκινο). Όταν η γεννήτρια λειτουργεί κανονικά, η ένδειξη AC ανάβει πράσινη. Εάν υπάρχει ανωμαλία στη γεννήτρια, η ένδειξη AC αναβοσβήνει κόκκινη, το μηχάνημα προστατεύεται αυτόματα και διακόπτει την έξοδο.

Η ένδειξη υπερφόρτωσης ανάβει όταν η συνδεδεμένη γεννήτρια είναι υπερφορτωμένη, η μονάδα ελέγχου του inverter υπερθερμαίνεται ή η τάση εξόδου AC αυξάνεται. Εάν ανάψει η ένδειξη υπερφόρτωσης, ο κινητήρας θα συνεχίσει να λειτουργεί, αλλά η γεννήτρια δεν θα παράγει πλέον ηλεκτρική ενέργεια. Πατήστε το κουμπί RESET **(Εικ. 8, αρ. 3)** για να επαναφέρετε το σύστημα AC και να αποκαταστήσετε την παροχή ηλεκτρικής ενέργειας. Εάν η τροφοδοσία δεν αποκατασταθεί μετά το πάτημα του κουμπιού Reset και η κόκκινη ένδειξη εξακολουθεί να αναβοσβήνει, εκτελέστε τα ακόλουθα βήματα:

1. Απενεργοποιήστε όλες τις συνδεδεμένες ηλεκτρικές συσκευές και σταματήστε τον κινητήρα.
2. Η συνολική ισχύς των συνδεδεμένων συσκευών πρέπει να μειωθεί στην ονομαστική ισχύ της γεννήτριας. Ελέγξτε τις συσκευές.
3. Ελέγξτε εάν η σχάρα εξαερισμού έχει φράξει. Αφαιρέστε τυχόν περίσσεια ρύπων ή υπολειμμάτων.
4. Μετά τον έλεγχο, εκκινήστε τον κινητήρα.

⚠ **ΣΗΜΑΝΤΙΚΟ!** Η ένδειξη υπερφόρτωσης μπορεί να ανάψει μέσα σε λίγα δευτερόλεπτα μετά την εκκίνηση ή κατά τη σύνδεση ηλεκτρικών συσκευών που απαιτούν υψηλό ρεύμα εκκίνησης, όπως συμπιεστής ή ένδειξη τάσης. Αυτό όμως δεν αποτελεί δυσλειτουργία.

Ένδειξη RUN. Όταν η γεννήτρια λειτουργεί και παράγει ηλεκτρική ενέργεια, η ενδεικτική λυχνία AC είναι αναμμένη.

4. Κουμπί κύλισης οθόνης. Πατήστε το κουμπί για να εμφανιστούν τα ακόλουθα δεδομένα: τάση, συχνότητα, τρέχων χρόνος λειτουργίας, συνολικός χρόνος λειτουργίας.

Οθόνη πολλαπλών λειτουργιών για το μοντέλο DXIG55SEU. Εικ. 8

1. Ένδειξη τάσης, συχνότητας, εξόδου.
2. Τρέχων χρόνος λειτουργίας, συνολικός χρόνος λειτουργίας.
3. Ειδοποίηση συντήρησης.
4. Ένδειξη στάθμης καυσίμου.
5. Κουμπί/λυχνία λειτουργίας και RESET.
6. Κουμπί/λυχνία λειτουργίας Economy.
7. Προειδοποιητική λυχνία στάθμης λαδιού.
8. Λυχνία μπαταρίας.
9. CO ALERT (ένδειξη κατάστασης αισθητήρα μονοξειδίου του άνθρακα)
10. Λυχνία υψηλής θερμοκρασίας inverter.
11. Λυχνία χαμηλής/υψηλής τάσης εξόδου.
12. Λυχνία ανώμαλων στροφών.
13. Λυχνία αναλαμπής υπερφόρτωσης.

Ντίζα γείωσης. Ανάλογα με το εγκατεστημένο δίκτυο, η βίδα γείωσης της γεννήτριας πρέπει να συνδέεται είτε στον ζυγό ισοδυναμικής σύνδεσης (δίκτυο IT) είτε στο σύστημα γείωσης (δίκτυο TN). **Η γεννήτρια είναι κατασκευασμένη ως σύστημα IT (απομονωμένη γη) και δεν διαθέτει εσωτερική σύνδεση μεταξύ N και PE.** Η γείωση της γεννήτριας δεν απαιτείται για φορητές εφαρμογές και άμεση τροφοδοσία

ηλεκτρικών φορτίων. Η ισοδυναμική σύνδεση μεταξύ της γεννήτριας και των ηλεκτρικών φορτίων επιτυγχάνεται μέσω της επαφής PE των πριζών και των αντίστοιχων αγωγών των καλωδίων τροφοδοσίας. Η σύνδεση της εξωτερικής διανομής πρέπει να εκτελείται μόνο από εξειδικευμένο ηλεκτρολόγο, τηρώντας όλες τις προβλεπόμενες προφυλάξεις ασφαλείας.

Αποτελεί ευθύνη εκπαιδευμένου ηλεκτρολόγου να ακολουθεί τους εθνικούς κανονισμούς ώστε να αξιολογεί σωστά τον ορθό τύπο εγκατάστασης.

Οποιαδήποτε τροποποίηση για τη σύνδεση του ουδέτερου με τη γη πρέπει να εκτελείται μόνο από εξειδικευμένο ηλεκτρολόγο σύμφωνα με τους τοπικούς κανονισμούς.

Αυτόματοι διακόπτες. Σε περίπτωση υπερφόρτωσης μιας πρίζας, η τροφοδοσία προς την πρίζα αυτή θα διακοπεί αυτόματα, αλλά η γεννήτρια θα συνεχίσει να λειτουργεί. Εάν μια άλλη πρίζα εξακολουθεί να λειτουργεί χωρίς υπερφόρτωση, η γεννήτρια θα συνεχίσει να τροφοδοτεί την πρίζα αυτή. Εάν προκύψει υπερφόρτωση σε μία πρίζα, αποσυνδέστε τη συσκευή που επηρεάζεται, αφήστε τον αυτόματο διακόπτη να κρυώσει για λίγα δευτερόλεπτα και στη συνέχεια ενεργοποιήστε τον ξανά. Μπορείτε στη συνέχεια να συνεχίσετε να χρησιμοποιείτε την πρίζα με κατάλληλο φορτίο.

Προστασία υπερφόρτωσης DC (για το μοντέλο DXIG55SEU). Ο προστατευτικός διακόπτης DC μεταβαίνει αυτόματα σε «OFF» όταν το ρεύμα της λειτουργούσας ηλεκτρικής συσκευής είναι υψηλότερο από το ονομαστικό ρεύμα. Για να χρησιμοποιήσετε ξανά τον εξοπλισμό αυτό, ενεργοποιήστε τον διακόπτη υπερφόρτωσης DC.

CO ALERT (ένδειξη κατάστασης αισθητήρα μονοξειδίου του άνθρακα) για το μοντέλο DXIG42SEU:

STANDING BY — Η ενδεικτική λυχνία είναι διαφανής. Υπό κανονικές συνθήκες, η λυχνία παραμένει σταθερή και δεν αναβοσβήνει. Θα αναβοσβήνει με κόκκινο χρώμα όταν το CO υπερβεί το επιτρεπτό επίπεδο.

CO DETECTED — Αυτόματη διακοπή λειτουργίας όταν ανιχνευθεί μονοξείδιο του άνθρακα. Κόκκινη αναβοσβήνουσα ένδειξη: επικίνδυνο επίπεδο μονοξειδίου του άνθρακα. Εγκαταλείψτε αμέσως την περιοχή και περιμένετε να αεριστεί. Πριν συνεχίσετε τη λειτουργία, μετακινήστε τη γεννήτρια σε καλά αεριζόμενο χώρο. Ο αισθητήρας CO παρακολουθεί τη συσσώρευση δηλητηριώδους μονοξειδίου του άνθρακα γύρω από τη γεννήτρια ενώ ο κινητήρας λειτουργεί. Εάν ανιχνευθούν υψηλά επίπεδα CO, ο αισθητήρας σταματά αυτόματα τον κινητήρα.

Εάν ανιχνευθούν αυξανόμενα επίπεδα αερίου CO, το CO ALERT σταματά αυτόματα τον κινητήρα.

SENSOR ERROR — Δυσλειτουργία αισθητήρα CO. Κίτρινη αναβοσβήνουσα ένδειξη: βλάβη του αισθητήρα μονοξειδίου του άνθρακα, απαιτείται σέρβις.

Εκκίνηση με τηλεχειριστήριο. Για να εκκινήσετε τη γεννήτρια με το τηλεχειριστήριο, θέστε τον διακόπτη MAIN στη θέση ON, στρέψτε τον διακόπτη καυσίμου στο ON και πατήστε το κουμπί εκκίνησης στο τηλεχειριστήριο.

Για να σταματήσετε τη γεννήτρια εξ αποστάσεως, πατήστε το κουμπί STOP στο τηλεχειριστήριο, στρέψτε τον διακόπτη καυσίμου στο OFF και θέστε τον κύριο διακόπτη στο OFF.

Η εμβέλεια λειτουργίας του τηλεχειριστηρίου είναι έως 30 m.

ΣΒΗΣΙΜΟ ΤΟΥ ΚΙΝΗΤΗΡΑ

Αποσυνδέστε όλες τις συσκευές πριν σταματήσετε τη γεννήτρια! Μη σταματάτε τη γεννήτρια ενώ οι συσκευές είναι ενεργοποιημένες. Αυτό μπορεί να προκαλέσει βλάβη στη γεννήτρια ή στις συνδεδεμένες σε αυτήν συσκευές!

Για να σταματήσετε τον κινητήρα, προχωρήστε ως εξής:

1. Θέστε όλους τους αυτόματους διακόπτες στη θέση “OFF”.
2. Απενεργοποιήστε όλες τις συσκευές.
3. Αφήστε τη γεννήτρια να λειτουργήσει στο ρελαντί για περίπου 1-2 λεπτά.
4. Θέστε τον διακόπτη λειτουργίας Economy (χαμηλό ρελαντί) στη θέση “OFF”. **Εικ. 9A**
5. Θέστε το κουμπί MAIN SWITCH στη θέση “OFF”. **Εικ. 9B**
6. Θέστε το κουμπί ΕΚΚΙΝΗΣΗ ΚΙΝΗΤΗΡΑ στη θέση “OFF”. **Εικ. 7C**
7. Στρέψτε τη βαλβίδα καυσίμου στη θέση “OFF”. **Εικ. 9D**
8. Αφήστε τη γεννήτρια να κρυώσει.
9. Αποσυνδέστε τις συσκευές από τις πρίζες.

ΛΕΙΤΟΥΡΓΙΚΗ ΠΕΡΙΓΡΑΦΗ ΤΩΝ ΓΕΝΝΗΤΡΙΩΝ INVERTER

Ενεργοποιείτε τη λειτουργία Economy μόνο σε φορτία έως 20% της ονομαστικής ισχύος. Η μη τήρηση της απαίτησης αυτής μπορεί να οδηγήσει σε βλάβη της γεννήτριας και σε ακύρωση της επισκευής στο πλαίσιο της εγγύησης.

Λειτουργία Economy

1. Εκκινήστε τον κινητήρα.
2. Θέστε το κουμπί λειτουργίας Economy (χαμηλό ρελαντί) στη θέση “ON”.
3. Συνδέστε τη συσκευή σε πρίζα AC.
4. Βεβαιωθείτε ότι η ενδεικτική λυχνία AC είναι αναμμένη.
5. Ενεργοποιήστε την ηλεκτρική συσκευή.

Η τάση στους πυκνωτές της μονάδας inverter διατηρείται χαμηλότερη στη λειτουργία Economy, γεγονός που εξοικονομεί καύσιμο σε χαμηλά φορτία. Ωστόσο, η σύνδεση ισχυρότερων καταναλωτών μπορεί να οδηγήσει σε υπερφόρτωση και παραμόρφωση της τάσης μέχρι ο κινητήρας να φτάσει τις απαιτούμενες στροφές. Απενεργοποιήστε τη λειτουργία Economy εάν θέλετε να συνδέσετε ισχυρότερους καταναλωτές.

⚠ **ΣΗΜΑΝΤΙΚΟ!** Βεβαιωθείτε ότι η ισχύς εκκίνησης των ηλεκτρικών συσκευών με κινητήρες δεν υπερβαίνει τη μέγιστη ισχύ της γεννήτριας.

Λειτουργία παράλληλης σύνδεσης. Η συνολική ισχύς εξόδου των γεννητριών μπορεί να αυξηθεί συνδέοντας δύο γεννήτριες inverter μεταξύ τους με τη μονάδα παράλληλης σύνδεσης της **DEWALT®**. Η παράλληλη σύνδεση δύο γεννητριών εξασφαλίζει συνολική ονομαστική ισχύ εξόδου των γεννητριών αυτών. Όταν οι γεννήτριες είναι συνδεδεμένες παράλληλα, η απώλεια ισχύος είναι 10% της συνολικής ονομαστικής ισχύος που μπορεί να ληφθεί.

ΛΕΙΤΟΥΡΓΙΑ ΤΗΣ ΓΕΝΝΗΤΡΙΑΣ ΜΕ ΕΞΩΤΕΡΙΚΗ ΜΟΝΑΔΑ ATS (ΜΟΝΤΕΛΟ DXIG55SEU)

Ο διακόπτης MAIN POWER πρέπει να είναι ενεργοποιημένος (θέση ON) για τη σύνδεση της εσωτερικής τάσης 12V της γεννήτριας. Ο διακόπτης ATS στη γεννήτρια πρέπει να είναι ενεργοποιημένος για τη μεταφορά του ελέγχου της γεννήτριας στην εξωτερική μονάδα ATS. Ο εσωτερικός ελεγκτής

παραμένει απενεργοποιημένος. Ο MAIN POWER στη μονάδα ATS πρέπει να είναι ενεργοποιημένος για την ενεργοποίηση των ηλεκτρονικών ελέγχου της μονάδας ATS.

⚠ **ΣΗΜΑΝΤΙΚΟ!** Μέσω του συνδέσμου ATS ελέγχονται επιμέρους εξαρτήματα της γεννήτριας. Απαγορεύεται αυστηρά η σύνδεση εξωτερικών συσκευών ελέγχου στον σύνδεσμο ATS.

ΛΕΙΤΟΥΡΓΙΑ ΣΕ ΛΕΙΤΟΥΡΓΙΑ ΕΞΩΤΕΡΙΚΟΥ ΕΛΕΓΧΟΥ (ΜΟΝΤΕΛΟ DXIG55SEU)

Στη λειτουργία EXTERNAL CONTROL, η γεννήτρια εκκινεί όταν οι επαφές CONTROL TERMINAL κλείνουν και σταματά όταν ανοίγουν. Η λειτουργία αυτή επιτρέπει τη βέλτιστη ενσωμάτωση της γεννήτριας σε διάφορα συστήματα τροφοδοσίας μέσω εξωτερικού ελέγχου από συσκευές εξοπλισμένες με ελεύθερες δυναμικού «στεγνές επαφές», επεκτείνοντας σημαντικά το εύρος των εφαρμογών.

Για να ενεργοποιήσετε τη λειτουργία EXTERNAL CONTROL, θέστε το ΚΥΡΙΟ ΔΙΑΚΟΠΤΗ ΤΡΟΦΟΔΟΣΙΑΣ στον πίνακα ελέγχου στη θέση ON. Ο διακόπτης ATS πρέπει να είναι απενεργοποιημένος. Ο διακόπτης EXTERNAL CONTROL πρέπει να είναι ενεργοποιημένος.

⚠ **ΣΗΜΑΝΤΙΚΟ!** Τα ηλεκτρονικά ελέγχου της γεννήτριας καταναλώνουν μικρή ποσότητα ισχύος μόλις το ΚΥΡΙΟ ΔΙΑΚΟΠΤΗ ΤΡΟΦΟΔΟΣΙΑΣ ενεργοποιηθεί. Συνιστούμε να φορτίζετε την μπαταρία εκκίνησης της γεννήτριας τουλάχιστον μία φορά το μήνα, εάν η γεννήτρια χρησιμοποιείται σπάνια ενώ είναι ενεργοποιημένη η λειτουργία εξωτερικού ελέγχου.

⚠ **ΣΗΜΑΝΤΙΚΟ!** Ο εξωτερικός έλεγχος πρέπει να είναι ελεύθερος δυναμικού και μπορεί να εγκατασταθεί μόνο από εξειδικευμένο προσωπικό.

ΦΟΡΤΙΣΗ ΤΗΣ ΜΠΑΤΑΡΙΑΣ ΕΚΚΙΝΗΣΗΣ ΤΗΣ ΓΕΝΝΗΤΡΙΑΣ ΜΕΣΩ ΤΗΣ ΥΠΟΔΟΧΗΣ ΦΟΡΤΙΣΗΣ ΜΠΑΤΑΡΙΑΣ

1. Βεβαιωθείτε ότι η γεννήτρια είναι απενεργοποιημένη (OFF).
2. Φορτίστε την μπαταρία σε καλά αεριζόμενο χώρο για να αποτρέψετε τη συσσώρευση εκρηκτικών αερίων. Η θερμοκρασία περιβάλλοντος πρέπει να είναι μεταξύ +5°C και +40°C. Κρατήστε μακριά από γυμνές φλόγες, σπινθήρες και πηγές θερμότητας. Μην εκθέτετε την μπαταρία σε βροχή ή υγρασία κατά τη φόρτιση.
3. Συνδέστε τον παρεχόμενο φορτιστή **(Εικ. 15B)** στην υποδοχή φόρτισης μπαταρίας στον πίνακα ελέγχου της γεννήτριας.
4. Μια πλήρως αποφορτισμένη μπαταρία χρειάζεται περίπου 2 ώρες για να φορτιστεί.
5. Αποσυνδέστε τον φορτιστή από τη γεννήτρια μετά την ολοκλήρωση της φόρτισης.

⚠ **ΣΗΜΑΝΤΙΚΟ!** Οι γεννήτριες inverter της **DEWALT®** είναι εξοπλισμένες με μπαταρίες ιόντων λιθίου.

Όταν η γεννήτρια λειτουργεί, η μπαταρία φορτίζεται αυτόματα. Συνιστούμε τη χρήση του φορτιστή που παρέχεται ήδη με το σετ της γεννήτριας **(Εικ. 15B)**.

Για ανταλλακτική μπαταρία ή φορτιστή, επικοινωνήστε με το κέντρο σέρβις μας. Ο τρέχων κατάλογος των κέντρων σέρβις είναι διαθέσιμος στον επίσημο ιστότοπο του εισαγωγέα στη διεύθυνση **dewalt.konner-sohnen.com**

ΜΕΤΑΦΟΡΑ ΤΗΣ ΓΕΝΝΗΤΡΙΑΣ

⚠ **ΣΗΜΑΝΤΙΚΟ!** Συνιστούμε να γεμίζετε το ρεζερβουάρ καυσίμου μόνο κατά 70%, ώστε να αποφεύγεται η διαρροή καυσίμου κατά τη λειτουργία και τη μεταφορά της γεννήτριας.

Για εύκολη μεταφορά της γεννήτριας χρησιμοποιήστε τη συσκευασία στην οποία πωλήθηκε. Ασφαλίστε το κιβώτιο με τη γεννήτρια ώστε να μην ανατραπεί κατά τη μεταφορά. Πριν μετακινήσετε τη γεννήτρια, αδειάστε το καύσιμο και αποσυνδέστε το καλωδίωμα της μπαταρίας. Διατηρείτε τη γεννήτρια σε όρθια θέση. Μην τοποθετείτε ποτέ τη γεννήτρια στο πλάι ή ανάποδα!

Για να μετακινήσετε τη γεννήτρια από το ένα μέρος στο άλλο, σηκώστε την κρατώντας τις λαβές. Προσοχή - η γεννήτρια είναι βαριά (40-90 kg). Για τη μετακίνηση της γεννήτριας χρειάζονται τουλάχιστον δύο άτομα. Προσέξτε να μην εκθέσετε τα πόδια σας κάτω από το πλαίσιο της γεννήτριας.

ΟΔΗΓΙΕΣ ΣΥΝΤΗΡΗΣΗΣ ΚΑΙ ΣΕΡΒΙΣ

Οι εργασίες που καθορίζονται στην ενότητα «Τεχνική συντήρηση» πρέπει να εκτελούνται τακτικά. Εάν ο χρήστης της γεννήτριας δεν μπορεί να εκτελέσει αυτοδύναμα την τακτική συντήρηση, είναι απαραίτητο να επικοινωνήσει με το επίσημο κέντρο σέρβις για την εκτέλεση των εργασιών αυτών.

⚠ **ΣΗΜΑΝΤΙΚΟ!** Σε περίπτωση οποιωνδήποτε βλαβών που προκλήθηκαν λόγω μη εκτέλεσης των τακτικών εργασιών συντήρησης, ο κατασκευαστής δεν φέρει ευθύνη για τις βλάβες αυτές.

ΟΙ ΒΛΑΒΕΣ ΑΥΤΕΣ ΠΕΡΙΛΑΜΒΑΝΟΥΝ:

- Βλάβες που προκλήθηκαν από τη χρήση μη γνήσιων ανταλλακτικών·
- Βλάβες από διάβρωση και άλλες συνέπειες της ακατάλληλης αποθήκευσης του εξοπλισμού·
- Βλάβες που προκλήθηκαν από εκτέλεση συντήρησης από άπειρους και μη εξουσιοδοτημένους τεχνικούς.

ΣΥΜΜΟΡΦΩΣΗ ΜΕ ΤΟ ΕΓΧΕΙΡΙΔΙΟ

Η τεχνική συντήρηση, η λειτουργία και η αποθήκευση της γεννήτριας **DEWALT®** πρέπει να εκτελούνται σύμφωνα με τις συστάσεις του παρόντος εγχειριδίου. Ο κατασκευαστής δεν φέρει ευθύνη για βλάβες και ζημιές που προκαλούνται από μη συμμόρφωση με τις απαιτήσεις ασφαλείας και τους κανόνες τεχνικής συντήρησης.

ΑΥΤΟ ΙΣΧΥΕΙ ΚΥΡΙΩΣ ΓΙΑ:

- χρήση λιπαντικών, καυσίμων και λαδιών κινητήρα που απαγορεύονται από τον κατασκευαστή·
- τεχνικές τροποποιήσεις της συσκευής·
- λειτουργία του εξοπλισμού αντίθετα με τη χρήση για την οποία προορίζεται·
- έμμεσες βλάβες που προκλήθηκαν από τη λειτουργία ελαττωματικού εξοπλισμού.

⚠ **ΠΡΟΣΟΧΗ - ΚΙΝΔΥΝΟΣ!** Σταματήστε τον κινητήρα πριν εκτελέσετε οποιαδήποτε εργασία συντήρησης.

Αυτό αφορά τη συμμόρφωση με το εγχειρίδιο! Κατάλογο με τις διευθύνσεις των κέντρων σέρβις μπορείτε να βρείτε στον ιστότοπο του αποκλειστικού εισαγωγέα: **dewalt.konner-sohnen.com**

ΕΡΓΑΣΙΕΣ ΤΕΧΝΙΚΗΣ ΣΥΝΤΗΡΗΣΗΣ

ΕΞΑΡΤΗΜΑ	Τύπος σέρβις	Σε κάθε εκκίνηση	Τον πρώτο μήνα ή μετά από 20 ώρες	Κάθε 3 μήνες ή 50 ώρες λειτουργίας	Κάθε 6 μήνες ή μετά από 100 ώρες λειτουργίας	Κάθε έτος ή 300 ώρες λειτουργίας
ΛΑΔΙ ΚΙΝΗΤΗΡΑ	Έλεγχος στάθμης	✓				
	Αντικατάσταση		✓	✓		
ΦΙΛΤΡΟ ΑΕΡΑ	Έλεγχος/ Καθαρισμός	✓	✓	✓		
	Αντικατάσταση				✓	
ΜΠΟΥΖΙ	Καθαρισμός		✓	✓		
	Αντικατάσταση				✓	
ΡΕΖΕΡ-ΒΟΥΑΡ ΚΑΥΣΙΜΟΥ	Έλεγχος στάθμης καυσίμου	✓				
	Καθαρισμός					✓
ΦΙΛΤΡΟ ΚΑΥΣΙΜΟΥ	Έλεγχος (καθαρισμός)		✓	✓		

- Εάν η γεννήτρια λειτουργεί συχνά σε υψηλή θερμοκρασία ή υπό υψηλό φορτίο, το λάδι πρέπει να αντικαθίσταται κάθε 25 ώρες λειτουργίας.
- Εάν ο κινητήρας λειτουργεί συχνά σε σκονισμένες ή άλλες δυσμενείς συνθήκες, καθαρίζετε το φίλτρο αέρα κάθε 10 ώρες λειτουργίας.
- Εάν παραλείψατε το χρονικό σημείο συντήρησης, εκτελέστε την το συντομότερο δυνατό για να προστατεύσετε τον κινητήρα της γεννήτριας.

⚠ **ΣΗΜΑΝΤΙΚΟ!** Ο κατασκευαστής δεν φέρει ευθύνη για οποιαδήποτε βλάβη προκληθεί λόγω μη εκτέλεσης εργασιών συντήρησης.

ΑΠΑΙΤΗΣΕΙΣ ΓΙΑ ΤΟ ΛΑΔΙ ΚΙΝΗΤΗΡΑ

Για να διασφαλιστεί η αξιόπιστη και μακροχρόνια λειτουργία των βενζινοκινητήρων, είναι απαραίτητο να χρησιμοποιείται λάδι κινητήρα που πληροί αυστηρά τις ακόλουθες προδιαγραφές ποιότητας και ιξώδους.

ΚΑΤΗΓΟΡΙΑ ΠΟΙΟΤΗΤΑΣ API

Χρησιμοποιήστε λάδια κινητήρα σχεδιασμένα για βενζινοκινητήρες που πληρούν μία από τις ακόλουθες κατηγορίες API (American Petroleum Institute):

- API τύπου SG ή ανώτερου.

ΚΑΤΗΓΟΡΙΑ ΙΞΩΔΟΥΣ SAE

Το ιξώδες του λαδιού πρέπει να επιλέγεται αυστηρά σύμφωνα με το εύρος θερμοκρασιών περιβάλλοντος στο οποίο λειτουργεί η γεννήτρια.

Κατηγορία ιξώδους SAE	Εύρος θερμοκρασίας λειτουργίας
10W-30	από -25 °C έως +30 °C
10W-40	από -25 °C έως +40 °C (βασική σύσταση)

Για τις περισσότερες κλιματικές ζώνες, η καθολικά συνιστώμενη και κύρια κατηγορία ιξώδους είναι **SAE10W-30, SAE10W-40.**

Όταν η στάθμη του λαδιού μειώνεται, είναι απαραίτητο να προστεθεί η απαιτούμενη ποσότητα ώστε να διασφαλιστεί η σωστή λειτουργία της γεννήτριας. Είναι απαραίτητο να ελέγχετε τη στάθμη του λαδιού σύμφωνα με το πρόγραμμα τεχνικής συντήρησης.

ΑΠΑΓΟΡΕΥΕΤΑΙ Η ΑΝΑΜΕΙΞΗ:

Είναι απαραίτητο **ΑΠΑΓΟΡΕΥΕΤΑΙ** η ανάμειξη λαδιών κινητήρα διαφορετικών κατασκευαστών, μαρκών, κατηγοριών ποιότητας ή ιξώδους. Απαιτείται πλήρης έκπλυση του συστήματος λίπανσης του κινητήρα πριν από την αλλαγή τύπου λαδιού.

Λάδια κινητήρα με ιξώδη διαφορετικά από αυτά που αναφέρονται στον πίνακα μπορούν να χρησιμοποιηθούν μόνο εάν η μέση θερμοκρασία περιβάλλοντος στην περιοχή σας βρίσκεται εκτός του υποδεικνυόμενου εύρους λειτουργίας.

Εάν η στάθμη του λαδιού πέσει, πρέπει να συμπληρωθεί ώστε να διασφαλιστεί η σωστή λειτουργία της γεννήτριας. Η στάθμη του λαδιού πρέπει να ελέγχεται σύμφωνα με το πρόγραμμα συντήρησης. Κατά την αλλαγή του λαδιού φροντίστε να αντικαταστήσετε και το φίλτρο λαδιού.

ΝΑ ΑΠΟΣΤΡΑΓΓΙΣΕΤΕ ΤΟ ΛΑΔΙ Εικ. 10

1. Αποστραγγίστε το λάδι ενώ ο κινητήρας είναι ζεστός. Έτσι εξασφαλίζεται γρήγορη και πλήρης αποστράγγιση του λαδιού.
2. Φοράτε προστατευτικά γάντια για να μην έρθει το λάδι σε επαφή με το δέρμα.
3. Χαλαρώστε τις βίδες στο πλάι του καλύμματος συντήρησης. Αφαιρέστε το κάλυμμα και αφήστε το στην άκρη.
4. Τοποθετήστε δοχείο συλλογής χρησιμοποιημένου λαδιού κάτω από τον κινητήρα.
5. Με τη βοήθεια κλειδιού, ξεβιδώστε την τάπα αποστράγγισης, που βρίσκεται στον κινητήρα κάτω από το πώμα της ράβδου μέτρησης λαδιού.
6. Περιμένετε μέχρι να αποστραγγιστεί το λάδι.
7. Τοποθετήστε ξανά την τάπα αποστράγγισης και σφίξτε την καλά.
8. Τοποθετήστε ξανά το αριστερό κάλυμμα συντήρησης. Σφίξτε τις βίδες για να το ασφαλίσετε.

ΠΛΗΡΩΣΗ ΛΑΔΙΟΥ:

1. Βεβαιωθείτε ότι η γεννήτρια είναι τοποθετημένη σε επίπεδη, οριζόντια επιφάνεια.
2. Ανοίξτε το πώμα πλήρωσης λαδιού στον κινητήρα. Εικ. 5A
3. Με τη βοήθεια χωνιού, προσθέστε την απαιτούμενη ποσότητα λαδιού στον κινητήρα.

4. Ελέγξτε τη στάθμη του λαδιού με τη ράβδο μέτρησης. **Εικ. 5B**
5. Συνιστάται η αντικατάσταση του φίλτρου λαδιού κατά την αλλαγή του λαδιού.

Χρησιμοποιείτε μόνο τα συνιστώμενα λάδια για επισκευές και συντήρηση. Η χρήση άλλων λιπαντικών, αναλωσίμων και ανταλλακτικών σας στερεί το δικαίωμα εγγυημένου σέρβις.

Η συντήρηση της γεννήτριας πρέπει να εκτελείται μόνο από εξειδικευμένο προσωπικό. Για εργασίες σέρβις, επικοινωνήστε με το σημείο πώλησης ή αναζητήστε τον ενημερωμένο κατάλογο των κέντρων σέρβις στον επίσημο ιστότοπο του εισαγωγέα: **dewalt.konner-sohnen.com**

ΤΕΧΝΙΚΗ ΣΥΝΤΗΡΗΣΗ ΦΙΛΤΡΟΥ ΑΕΡΑ **Εικ. 11**

Ο καθαρισμός του φίλτρου αέρα πρέπει να εκτελείται κάθε 50 ώρες λειτουργίας της γεννήτριας (κάθε 10 ώρες σε ασυνήθιστα σκονισμένες συνθήκες).

Καθαρισμός του φίλτρου (για το μοντέλο DXIG42SEU):

1. Ανοίξτε τους συνδετήρες στο επάνω καπάκι του φίλτρου αέρα.
2. Αφαιρέστε το σπογγώδες στοιχείο φιλτραρίσματος.
3. Αφαιρέστε όλες τις εναποθέσεις ρύπων από το εσωτερικό του κοίλου περιβλήματος του φίλτρου αέρα.
4. Πλύνετε σχολαστικά το στοιχείο φιλτραρίσματος με ζεστό σαπουνόνερο.
5. Στεγνώστε το σπογγώδες φίλτρο.
6. Λαδώστε ελαφρά το φίλτρο με μικρή ποσότητα λαδιού κινητήρα ώστε να σχηματιστεί προστατευτική μεμβράνη, η οποία βοηθά στην παγίδευση λεπτών σωματιδίων σκόνης.

Καθαρισμός του φίλτρου (για το μοντέλο DXIG55SEU):

1. Ανοίξτε τους συνδετήρες στο επάνω καπάκι του φίλτρου αέρα.
2. Αφαιρέστε το χάρτινο στοιχείο φιλτραρίσματος.
3. Το μολυσμένο φίλτρο μπορεί να καθαριστεί με φύσημα πεπιεσμένου αέρα. Μη χρησιμοποιείτε βούρτσες!
4. Τοποθετήστε το χάρτινο στοιχείο φιλτραρίσματος στη θήκη του φίλτρου αέρα.
5. Τοποθετήστε το κάλυμμα της θήκης του φίλτρου αέρα στην αρχική του θέση και σφίξτε τη βίδα.
6. Τοποθετήστε το κάλυμμα και ασφαλίστε το.

⚠ **ΠΡΟΣΟΧΗ – ΚΙΝΔΥΝΟΣ!** Μη λειτουργείτε ποτέ τον κινητήρα χωρίς φίλτρο. Διαφορετικά, οι ρύποι και η σκόνη οδηγούν σε ταχεία καταστροφή των εξαρτημάτων του κινητήρα. Η βλάβη σε αυτή την περίπτωση δεν θα επισκευαστεί.

ΧΕΙΡΙΣΜΟΣ ΜΠΑΤΑΡΙΑΣ. ΠΡΟΕΤΟΙΜΑΣΙΑ ΓΙΑ ΜΑΚΡΟΧΡΟΝΙΑ ΑΠΟΘΗΚΕΥΣΗ

Εάν η γεννήτρια δεν χρησιμοποιείται για παρατεταμένο διάστημα (περισσότερο από ένα μήνα), η μπαταρία πρέπει να προετοιμαστεί για αποθήκευση:

Αποσυνδέστε την μπαταρία:

1. Σβήστε τη γεννήτρια και βεβαιωθείτε ότι όλα τα συστήματα δεν βρίσκονται υπό τάση.
2. Αποσυνδέστε το καλωδίωμα της μπαταρίας.
3. Εάν είναι απαραίτητο, αφαιρέστε την μπαταρία από τη γεννήτρια για ξεχωριστή αποθήκευση.

Ασφάλεια και αποθήκευση της μπαταρίας:

1. Αποθηκεύστε την μπαταρία σε ξηρό, καθαρό και καλά αεριζόμενο χώρο σε θερμοκρασία μεταξύ +5 °C και +25 °C.
2. Αποφεύγετε το άμεσο ηλιακό φως, την υγρασία, τις πηγές θερμότητας και τη γυμνή φλόγα. ΜΗΝ ψεκάζετε και μη βυθίζετε σε νερό ή άλλα υγρά.
3. Μην αποθηκεύετε την μπαταρία σε χώρους όπου η θερμοκρασία μπορεί να πέσει κάτω από 4 °C ή να υπερβεί τους 40 °C.
4. Μην αποσυναρμολογείτε, μην τρυπάτε, μην παραμορφώνετε και μην καταστρέφετε την μπαταρία ή το καλωδίωμα σύνδεσης.
5. Αποτρέψτε το βραχυκύκλωμα του καλωδιώματος σύνδεσης της μπαταρίας κατά την αποθήκευση και τη μεταφορά.
6. Προστατεύστε την μπαταρία από κρούσεις, συντριβή και υπερβολικούς κραδασμούς.
7. Φορτίστε πλήρως την μπαταρία πριν από την αποθήκευση. Επαναφορτίζετε την μπαταρία κάθε 2–3 μήνες κατά τη μακροχρόνια αποθήκευση.
8. Εάν το περιεχόμενο της μπαταρίας έρθει σε επαφή με το δέρμα, πλύνετε αμέσως την περιοχή με ήπιο σαπούνι και νερό. Εάν υγρό της μπαταρίας μπει στο μάτι, ξεπλύνετε με νερό το ανοιχτό μάτι για 15 λεπτά ή μέχρι να υποχωρήσει ο ερεθισμός. Εάν απαιτείται ιατρική βοήθεια, ο ηλεκτρολύτης της μπαταρίας αποτελείται από μείγμα υγρών οργανικών ανθρακικών και αλάτων λιθίου.
9. Μην αποτεφρώνετε το πακέτο μπαταρίας ακόμη και αν είναι σοβαρά κατεστραμμένο ή εντελώς φθαρμένο. Το πακέτο μπαταρίας μπορεί να εκραγεί στη φωτιά. Κατά την καύση πακέτων μπαταριών ιόντων λιθίου παράγονται τοξικοί ατμοί και υλικά.
10. Φυλάσσετε τα πακέτα μπαταριών μακριά από παιδιά.
11. Απορρίπτετε τις μπαταρίες σύμφωνα με τους τοπικούς κανονισμούς.
12. Η μπαταρία λιθίου συμμορφώνεται με τις απαιτήσεις ασφαλείας μεταφοράς UN38.3.

⚠ **ΠΡΟΕΙΔΟΠΟΙΗΣΗ!** Μην επιχειρήσετε ποτέ να ανοίξετε το πακέτο μπαταρίας για οποιονδήποτε λόγο. Εάν το περίβλημα του πακέτου μπαταρίας είναι ραγισμένο ή κατεστραμμένο, μην προσπαθήσετε να το χρησιμοποιήσετε και να το φορτίσετε. Μην συνθλίβετε, μην ρίχνετε και μην καταστρέφετε το πακέτο μπαταρίας. Μη χρησιμοποιείτε πακέτο μπαταρίας που έχει δεχθεί δυνατό χτύπημα, έχει πέσει, έχει πατηθεί από όχημα ή έχει υποστεί οποιαδήποτε ζημιά (π.χ. τρυπημένο με καρφί, χτυπημένο με σφυρί, πατημένο). Μπορεί να προκληθεί ηλεκτροπληξία ή ηλεκτροπληξία με θανατηφόρο αποτέλεσμα. Τα κατεστραμμένα πακέτα μπαταριών πρέπει να επιστρέφονται στο κέντρο σέρβις για ανακύκλωση.

⚠ **ΠΡΟΕΙΔΟΠΟΙΗΣΗ!** Κίνδυνος πυρκαγιάς. Μην αποθηκεύετε και μη μεταφέρετε το πακέτο μπαταρίας με τρόπο ώστε μεταλλικά αντικείμενα να μπορούν να έρθουν σε επαφή με το αποσυνδεδεμένο καλωδίωμα της μπαταρίας.

Διατήρηση της φόρτισης:

1. Φορτίστε πλήρως την μπαταρία πριν από την αποθήκευση.
2. Εάν η μπαταρία αποθηκεύεται για περισσότερους από 3 μήνες, συνιστάται να την επαναφορτίζετε κάθε 2–3 μήνες μέχρι πλήρους χωρητικότητας.

ΣΥΝΤΗΡΗΣΗ ΜΠΑΤΑΡΙΑΣ

Στα **DEWALT®** μοντέλα με ηλεκτρική εκκίνηση, θα πρέπει να ελέγχετε περιοδικά την τάση της μπαταρίας. Η μπαταρία της γεννήτριας έχει τάση 12V. Εάν η τάση είναι χαμηλότερη, φορτίστε την μόνο μέσω του πίνακα με τον παρεχόμενο φορτιστή.

Για να αποφύγετε την αποφόρτιση της μπαταρίας, συνιστάται να λειτουργείτε τη γεννήτρια τουλάχιστον μία φορά το μήνα για 30 λεπτά. Εάν η γεννήτρια δεν χρησιμοποιείται για μεγάλο χρονικό διάστημα, παρακαλούμε αποσυνδέστε το καλωδίωμα της μπαταρίας. Η μπαταρία που συνοδεύει τη γεννήτρια δεν απαιτεί πρόσθετη συντήρηση ή πλήρωση ηλεκτρολύτη.

Εάν η γεννήτρια δεν χρησιμοποιείται για μεγάλο χρονικό διάστημα, η μπαταρία μπορεί να υποστεί βλάβη. Για να παρατείνετε τη διάρκεια ζωής της μπαταρίας, συνιστάται να την επαναφορτίζετε κάθε τρεις μήνες μόνο μέσω του πίνακα με τον παρεχόμενο φορτιστή.

Η μπαταρία καλύπτεται από εγγύηση - τρεις μήνες από την ημερομηνία αγοράς της γεννήτριας.

⚠ **ΣΗΜΑΝΤΙΚΟ!** Λάβετε υπόψη ότι εάν δεν εκκινήσετε τις γεννήτριες, οι μπαταρίες ενδέχεται να αποφορτιστούν· ως εκ τούτου, οι μπαταρίες πρέπει να είναι πλήρως φορτισμένες πριν από την έναρξη λειτουργίας.

ΤΕΧΝΙΚΗ ΣΥΝΤΗΡΗΣΗ ΜΠΟΥΖΙ Εικ. 12

Το μπουζί πρέπει να είναι ακέραιο, χωρίς εναποθέσεις αιθάλης και με σωστό διάκενο.

Έλεγχος μπουζί:

1. Χαλαρώστε τις βίδες στο αριστερό και δεξί κάλυμμα συντήρησης και στο επάνω κάλυμμα και στη συνέχεια αφαιρέστε το ρεζερβουάρ.
2. Αφαιρέστε το καπάκι από το μπουζί.
3. Αφαιρέστε το μπουζί με τη βοήθεια κατάλληλου κλειδιού.
4. Εξετάστε το μπουζί. Εάν είναι θρυμματισμένο – είναι απαραίτητο να το αντικαταστήσετε. Συνιστώμενα ανταλλακτικά μπουζί – F6RTC.
5. Μετρήστε το διάκενο. Πρέπει να είναι εντός του εύρους 0.7-0.8 mm.
6. Σε περίπτωση επαναλαμβανόμενης χρήσης, το μπουζί πρέπει να καθαρίζεται με μεταλλική βούρτσα. Μετά από αυτό – ρυθμίστε το σωστό διάκενο.

⚠ **ΣΗΜΕΙΩΣΗ!** Ένα μπουζί που δεν έχει σφιχτεί σωστά θα ζεσταθεί πολύ και θα μπορούσε να προκαλέσει ζημιά στον κινητήρα. Βιδώστε τα μπουζί αρχικά με το χέρι ή πολύ προσεκτικά, για να αποφύγετε ζημιά στα σπειρώματα της κυλινδροκεφαλής. Στη συνέχεια χρησιμοποιήστε κλειδί.

ΤΕΧΝΙΚΗ ΣΥΝΤΗΡΗΣΗ ΣΙΓΑΣΤΗΡΑ ΚΑΙ ΣΠΙΘΟΠΑΓΙΔΑΣ Εικ. 13

Ο κινητήρας και ο σιγαστήρας θερμαίνονται πολύ μετά την εκκίνηση της γεννήτριας. Μην αγγίζετε τον κινητήρα ή τον σιγαστήρα με οποιοδήποτε μέρος του σώματος ή των ρούχων σας κατά τον έλεγχο ή την επισκευή, μέχρι να κρυώσουν.

Ξεβιδώστε τις βίδες και στη συνέχεια τραβήξτε το προστατευτικό κάλυμμα προς το μέρος σας. Χαλαρώστε τα μπουλόνια (B) και αφαιρέστε το κάλυμμα (A), το πλέγμα (C) και τη σπιθοπαγίδα (D) του σιγαστήρα. Καθαρίστε το πλέγμα (C) και τη σπιθοπαγίδα (D) του σιγαστήρα από τις επικαθίσεις με συρματόβουρτσα. Επιθεωρήστε το πλέγμα (C) και τη σπιθοπαγίδα (D) του σιγαστήρα. Αντικαταστήστε τα εάν είναι κατεστραμμένα. Αντικαταστήστε τη σπιθοπαγίδα (D). Τοποθετήστε ξανά το πλέγμα (C) και το κάλυμμα του σιγαστήρα. Τοποθετήστε ξανά το κάλυμμα (A) και σφίξτε τις βίδες (B).

⚠ **ΣΗΜΑΝΤΙΚΟ!** Ταιριάξτε την προεξοχή της σπιθοπαγίδας με την οπή στον σωλήνα του σιγαστήρα.

ΤΕΧΝΙΚΗ ΣΥΝΤΗΡΗΣΗ ΦΙΛΤΡΟΥ ΚΑΥΣΙΜΟΥ

⚠ **ΣΗΜΑΝΤΙΚΟ!** Μη χρησιμοποιείτε ποτέ βενζίνη ενώ καπνίζετε ή πολύ κοντά σε γυμνή φλόγα. Μη χρησιμοποιείτε ποτέ νερό για τον καθαρισμό του φίλτρου.

1. Αφαιρέστε το πώμα του ρεζερβουάρ καυσίμου και το φίλτρο καυσίμου.
2. Καθαρίστε το φίλτρο με βενζίνη.
3. Σκουπίστε το φίλτρο και τοποθετήστε το ξανά.
4. Τοποθετήστε ξανά το πώμα του ρεζερβουάρ καυσίμου. Βεβαιωθείτε ότι το πώμα του ρεζερβουάρ καυσίμου είναι σφιγμένο.

ΑΠΟΣΤΡΑΓΓΙΣΗ ΡΕΖΕΡΒΟΥΑΡ ΚΑΥΣΙΜΟΥ/ΚΑΡΜΠΥΡΑΤΕΡ Εικ. 14

1. Ξεβιδώστε τις βίδες, στη συνέχεια αφαιρέστε το κάλυμμα και αποστραγγίστε το καύσιμο.
2. Κρατήστε και μετακινήστε προς τα πάνω τον σφιγκτήρα και στη συνέχεια αφαιρέστε τον σωλήνα από το ρεζερβουάρ.
3. Βγάλτε το φίλτρο καυσίμου.
4. Καθαρίστε το φίλτρο με βενζίνη.
5. Στεγνώστε το φίλτρο και τοποθετήστε το ξανά στο ρεζερβουάρ.
6. Τοποθετήστε τον σωλήνα και τον σφιγκτήρα και στη συνέχεια ανοίξτε τη βαλβίδα καυσίμου για να ελέγξετε εάν υπάρχει διαρροή.
7. Τοποθετήστε το κάλυμμα και σφίξτε τις βίδες.

⚠ **ΣΗΜΑΝΤΙΚΟ!** Φροντίστε να αδειάσετε το καρμπυρατέρ πριν από την αποθήκευση της γεννήτριας για μεγάλα χρονικά διαστήματα.

ΑΠΟΘΗΚΕΥΣΗ

Ο χώρος αποθήκευσης πρέπει να είναι στεγνός και χωρίς εναποθέσεις σκόνης. Ο χώρος αποθήκευσης πρέπει επίσης να είναι κλειδωμένος και απρόσιτος σε παιδιά. Συνιστάται η αποθήκευση και η χρήση της γεννήτριας σε θερμοκρασία από -20°C έως +40°C. Αποφεύγετε το άμεσο ηλιακό φως και τη βροχή πάνω στη γεννήτρια.

⚠ **ΣΗΜΑΝΤΙΚΟ!** Προειδοποίηση! Φροντίστε η γεννήτρια να παραμένει πάντα έτοιμη για λειτουργία. Επομένως, σε περίπτωση δυσλειτουργιών της συσκευής, αυτές πρέπει να επισκευάζονται πριν από την αποσυναρμολόγηση της γεννήτριας για αποθήκευση.

⚠ **ΣΗΜΑΝΤΙΚΟ!** Πριν από τη μακροχρόνια αποθήκευση της γεννήτριας, ενώ ο κινητήρας λειτουργεί, κλείστε τη βαλβίδα καυσίμου και αφήστε τον κινητήρα να καταναλώσει τη βενζίνη του καρμπυρατέρ. Περιμένετε μέχρι ο κινητήρας να σβήσει μόνος του.

ΜΑΚΡΟΧΡΟΝΙΑ ΑΠΟΘΗΚΕΥΣΗ

Σβήστε τη γεννήτρια και αφήστε τη μονάδα να κρυώσει σε θερμοκρασία δωματίου πριν την αποθηκεύσετε.

⚠ **ΠΡΟΣΟΧΗ – ΚΙΝΔΥΝΟΣ!** ΠΟΤΕ μην τοποθετείτε οποιοδήποτε είδος καλύμματος αποθήκευσης στη γεννήτρια ενώ είναι ακόμη ζεστή. Μην φράζετε τα ανοίγματα εξαερισμού.

Ακολουθήστε τις παρακάτω διαδικασίες για τη σωστή αποθήκευση της γεννήτριάς σας. Συνιστούμε ανεπιφύλακτα να λειτουργείτε τη γεννήτρια μία φορά το μήνα για 20 έως 30 λεπτά. Συνδέστε ένα μικρό φορτίο για να βεβαιωθείτε ότι υπάρχει σωστή έξοδος ισχύος.

Εάν δεν σκοπεύετε να χρησιμοποιήσετε τη γεννήτρια για μεγάλο χρονικό διάστημα, συνιστούμε:

- Τα εξωτερικά μέρη της γεννήτριας και του κινητήρα (ιδίως τα ψυγεία ψύξης) πρέπει να καθαρίζονται σχολαστικά.
- Η βίδα του θαλάμου πλωτήρα του καρμπυρατέρ πρέπει να αφαιρεθεί και ο θάλαμος – να αποστραγγιστεί.
- Αφαιρέστε το μπουζί.
- Η βίδα αποστράγγισης λαδιού πρέπει να αφαιρεθεί και το λάδι – να αποστραγγιστεί.
- Ρίξτε ένα κουταλάκι του γλυκού λάδι κινητήρα στον κύλινδρο (5-10 ml). Μετά από αυτό – τραβήξτε το σχοινί εκκίνησης μερικές φορές, ώστε το λάδι να κατανεμηθεί ομοιόμορφα στα τοιχώματα του κυλίνδρου.
- Τοποθετήστε το μπουζί.
- Τραβήξτε τη λαβή εκκίνησης μέχρι να νιώσετε αντίσταση, ώστε το έμβολο να μετακινηθεί στο άνω νεκρό σημείο της συμπίεσης.
- Αφήστε ομαλά τη λαβή εκκίνησης.
- Αφαιρέστε τους ακροδέκτες της μπαταρίας. Λιπάνετε τους ακροδέκτες της μπαταρίας και τους ακροδέκτες σύνδεσης με γράσο για προστασία από την οξείδωση.

Κατά την εκκίνηση της γεννήτριας μετά από μακροχρόνια αποθήκευση, ακολουθήστε όλες τις διαδικασίες με αντίστροφη σειρά.

⚠ **ΣΗΜΑΝΤΙΚΟ!** Προσέξτε ότι σε περίπτωση αποτυχημένων προσπαθειών εκκίνησης της γεννήτριας με ηλεκτρική εκκίνηση, οι μπαταρίες μπορεί να έχουν αποφορτιστεί· ως εκ τούτου, πριν από την έναρξη λειτουργίας ενδέχεται να χρειάζεται πλήρης φόρτιση της μπαταρίας.

ΠΙΘΑΝΕΣ ΒΛΑΒΕΣ ΚΑΙ ΛΥΣΕΙΣ

Τυπικές βλάβες	Πιθανή αιτία	Λύση
Ο κινητήρας δεν εκκινεί	Ο διακόπτης εκκίνησης του κινητήρα είναι στη θέση OFF.	Θέστε τον διακόπτη εκκίνησης του κινητήρα στη θέση ON.
	Η βαλβίδα καυσίμου είναι στη θέση off.	Στρέψτε τη βαλβίδα στη θέση ON.
	Η δικλείδα αέρα (τσοκ) είναι ανοιχτή.	Κλείστε τη δικλείδα αέρα (τσοκ).
	Δεν υπάρχει καύσιμο στον κινητήρα ή η στάθμη του λαδιού είναι πολύ χαμηλή.	Προσθέστε καύσιμο ή συμπληρώστε λάδι.
	Στον κινητήρα υπάρχει καύσιμο χαμηλής ποιότητας ή βρώμικο καύσιμο	Αλλάξτε το καύσιμο.
	Το μπουζί είναι καπνισμένο ή κατεστραμμένο ή η απόσταση μεταξύ των ηλεκτροδίων δεν είναι η ονομαστική.	Καθαρίστε ή αντικαταστήστε το μπουζί· ρυθμίστε τη σωστή απόσταση μεταξύ των ηλεκτροδίων.
Χαμηλή ισχύς κινητήρα / δύσκολη εκκίνηση	Βρωμιά στο ρεζερβουάρ καυσίμου.	Καθαρίστε το ρεζερβουάρ καυσίμου.
	Το φίλτρο αέρα είναι βρώμικο.	Καθαρίστε το φίλτρο αέρα.
	Νερό στο ρεζερβουάρ καυσίμου / καρμπυρατέρ· το καρμπυρατέρ έχει μπλοκάρει	Αδειάστε το ρεζερβουάρ καυσίμου και το καρμπυρατέρ
	Η απόσταση μεταξύ των ηλεκτροδίων του μπουζί δεν είναι η ονομαστική	Ρυθμίστε τη σωστή απόσταση μεταξύ των ηλεκτροδίων
Ο κινητήρας υπερθερμαίνεται	Τα πτερύγια ψύξης είναι βρώμικα.	Καθαρίστε τα πτερύγια ψύξης.
	Το φίλτρο αέρα είναι βρώμικο.	Αλλάξτε το φίλτρο αέρα.
Δεν υπάρχει τάση ενώ ο κινητήρας λειτουργεί	Ο αυτόματος διακόπτης έχει ενεργοποιηθεί.	Ενεργοποιήστε τον αυτόματο διακόπτη.
	Τα συνδεδεμένα καλώδια είναι κατεστραμμένα.	Ελέγξτε τα καλώδια.
	Βλάβη της συνδεδεμένης συσκευής.	Δοκιμάστε να συνδέσετε άλλες συσκευές.
Οι συνδεδεμένες συσκευές δεν λειτουργούν ενώ η γεννήτρια λειτουργεί	Η γεννήτρια είναι υπερφορτωμένη.	Αποσυνδέστε ορισμένες συσκευές για να μειώσετε το φορτίο.
	Σε μία από τις συνδεδεμένες συσκευές προκλήθηκε βραχυκύκλωμα.	Αποσυνδέστε τη συσκευή αυτή για να αποκατασταθεί η σταθερότητα του συστήματος.
	Το φίλτρο αέρα είναι βρώμικο	Καθαρίστε το φίλτρο αέρα.
	Οι στροφές του κινητήρα είναι χαμηλότερες από τις ονομαστικές.	Επικοινωνήστε με το κέντρο σέρβις.

ΠΑΡΕΛΚΟΜΕΝΑ

Οι γεννήτριες inverter παρέχονται σε σετ με φορητό φις τροφοδοσίας 230V (16A), φις 230V (32A) για το μοντέλο DXIG55SEU **Εικ. 15A**, φορτιστής μπαταρίας **Εικ. 15B**, σετ μπουζί **Εικ. 15C**, κατσαβίδι διπλής χρήσης **Εικ. 15D**, χωνί λαδιού **Εικ. 15E**, σύνδεσμος για εξωτερικές επαφές ελέγχου για το μοντέλο DXIG55SEU **Εικ. 15F**, τηλεχειριστήριο **Εικ. 15G**.

ΠΛΗΡΟΦΟΡΙΕΣ ΑΝΑΚΥΚΛΩΣΗΣ



ΣΥΜΜΟΡΦΩΣΗ ΜΕ ΤΗΝ ΟΔΗΓΙΑ ΑΗΗΕ (2012/19/ΕΕ)

Το προϊόν αυτό υπόκειται στην Ευρωπαϊκή Οδηγία 2012/19/ΕΕ για τα απόβλητα ηλεκτρικού και ηλεκτρονικού εξοπλισμού (ΑΗΗΕ). Η γεννήτρια inverter δεν πρέπει να απορρίπτεται μαζί με τα οικιακά απορρίμματα. Στο τέλος της διάρκειας ζωής του, το προϊόν πρέπει να παραδίδεται σε εξουσιοδοτημένο σημείο συλλογής ηλεκτρικού και ηλεκτρονικού εξοπλισμού για τη σωστή επεξεργασία, ανάκτηση και ανακύκλωσή του. Το περίβλημα της γεννήτριας είναι κατασκευασμένο από πλαστικό και πρέπει να ανακυκλώνεται σύμφωνα με τους τοπικούς κανονισμούς. Τα υλικά συσκευασίας, συμπεριλαμβανομένου του χαρτοκιβωτίου, είναι ανακυκλώσιμα και πρέπει να απορρίπτονται μέσω κατάλληλων συστημάτων ανακύκλωσης.

ΑΣΦΑΛΕΙΑ ΜΠΑΤΑΡΙΑΣ

- Οι χρησιμοποιημένες μπαταρίες πρέπει να απορρίπτονται σύμφωνα με τους τοπικούς περιβαλλοντικούς κανονισμούς.
- Μην πετάτε τις μπαταρίες στη φωτιά ή μαζί με τα οικιακά απορρίμματα.
- Ο ακατάλληλος χειρισμός των μπαταριών μπορεί να προκαλέσει διαρροή, πυρκαγιά ή έκρηξη.
- Αντικαθιστάτε πάντα τις μπαταρίες με τον ίδιο τύπο και τις προδιαγραφές που συνιστά ο κατασκευαστής.
- Αποφεύγετε το βραχυκύκλωμα των ακροδεκτών της μπαταρίας.

ΔΗΛΩΣΗ ΣΕΡΒΙΣ ΚΑΙ ΕΓΓΥΗΣΗΣ

Η διεθνής εγγύηση του κατασκευαστή είναι 2 έτη ή 1000 ώρες (όποιο έρθει πρώτο). Η περίοδος εγγύησης ξεκινά από την ημερομηνία αγοράς. Εντός της περιόδου εγγύησης, εάν το προϊόν παρουσιάσει βλάβη λόγω ελαττωμάτων στη διαδικασία παραγωγής, θα αντικατασταθεί με το ίδιο προϊόν ή θα επισκευαστεί.

Ο πελάτης πρέπει να προσκομίσει την απόδειξη αγοράς κατά την αίτηση επισκευής ή αντικατάστασης. Σε αντίθετη περίπτωση, δεν θα παρασχεθεί υπηρεσία εγγύησης.

Παραδώστε καθαρό προϊόν στο κέντρο σέρβις. Τα εξαρτήματα που πρέπει να αντικατασταθούν αποτελούν ιδιοκτησία του κέντρου σέρβις.

Η ΕΓΓΥΗΣΗ ΔΕΝ ΚΑΛΥΠΤΕΙ:

- Εάν ο χρήστης δεν έχει συμμορφωθεί με τις οδηγίες του παρόντος εγχειριδίου.
- Εάν στο προϊόν υπάρχουν κατεστραμμένα ή ελλείποντα αυτοκόλλητα ή ετικέτες αναγνώρισης, σειριακοί αριθμοί κ.λπ.
- Εάν η δυσλειτουργία του προϊόντος οφείλεται σε ακατάλληλη μεταφορά, αποθήκευση και συντήρηση.
- Σε περίπτωση μηχανικών βλαβών (ρωγμές, θραύσεις, σημάδια κρούσης και πτώσης, παραμόρφωση του περιβλήματος, του καλωδίου τροφοδοσίας, του φις ή οποιωνδήποτε άλλων εξαρτημάτων), συμπεριλαμβανομένων εκείνων που προκύπτουν από το πάγωμα του νερού (σχηματισμός πάγου), εφόσον υπάρχουν ξένα αντικείμενα μέσα στη μονάδα.
- Εάν το προϊόν έχει εγκατασταθεί και συνδεθεί ακατάλληλα στο δίκτυο ρεύματος ή έχει χρησιμοποιηθεί εσφαλμένα.
- Εάν η δηλωθείσα δυσλειτουργία δεν μπορεί να διαγνωστεί ή να αποδειχθεί, δεν θα πραγματοποιηθεί επισκευή στο πλαίσιο της εγγύησης.
- Εάν η σωστή λειτουργία του προϊόντος μπορεί να αποκατασταθεί μετά από καθαρισμό από σκόνη και ρύπους, κατάλληλη ρύθμιση, συντήρηση, αλλαγή λαδιού κ.λπ.
- Εάν το προϊόν χρησιμοποιείται για επαγγελματικούς σκοπούς.
- Εάν διαπιστωθούν βλάβες που προκλήθηκαν από υπερφόρτωση του προϊόντος. Ενδείξεις υπερφόρτωσης είναι τα λιωμένα ή αποχρωματισμένα εξαρτήματα λόγω υψηλών θερμοκρασιών, οι κατεστραμμένες επιφάνειες του κυλίνδρου ή του εμβόλου, τα φθαρμένα ελατήρια εμβόλου ή οι φθαρμένοι δακτύλιοι του διωστήρα.
- Η εγγύηση δεν καλύπτει τη βλάβη του αυτόματου ρυθμιστή τάσης του προϊόντος λόγω απρόσεκτου ή εσφαλμένου χειρισμού.
- Εάν διαπιστωθούν βλάβες που προκλήθηκαν από αστάθεια του δικτύου ρεύματος του χρήστη.
- Εάν υπάρχουν βλάβες που προκλήθηκαν από μόλυνση ή ρύπανση, όπως μόλυνση του καυσίμου, του λαδιού ή του συστήματος ψύξης.
- Εάν τα ηλεκτρικά καλώδια ή τα φις φέρουν ενδείξεις μηχανικής ή θερμικής βλάβης.
- Σε περίπτωση ύπαρξης ξένων υγρών και αντικειμένων, ρινισμάτων μετάλλου κ.λπ. μέσα στο προϊόν.
- Εάν η δυσλειτουργία προκλήθηκε από τη χρήση μη γνήσιων ανταλλακτικών και υλικών, λαδιών κ.λπ.
- Εάν υπάρχουν δύο ή περισσότερες ελαττωματικές μονάδες που δεν είναι διασυνδεδεμένες.
- Εάν η βλάβη προκλήθηκε από φυσικούς παράγοντες όπως ρύποι, σκόνη, υγρασία, υψηλή ή χαμηλή θερμοκρασία, φυσικές καταστροφές.
- Σε περίπτωση ταυτόχρονης βλάβης του δρομέα και του στάτη.
- Για αναλώσιμα εξαρτήματα και παρελκόμενα (μπουζί, μπεκ, τροχαλίες, φίλτρα και στοιχεία ασφαλείας, μπαταρίες, αποσπώμενα εξαρτήματα, ιμάντες, ελαστικοί στεγανωτικοί δακτύλιοι, ελατήρια συμπλέκτη, άξονες, χειροκίνητοι εκκινητές, γράσο, στηρίγματα, επιφάνειες εργασίας, σωλήνες, αλυσίδες και ελαστικά).
- Για προληπτική συντήρηση (καθαρισμός, λίπανση, πλύσιμο), εγκατάσταση και ρύθμιση.
- Εάν έχει γίνει επέμβαση στο προϊόν, αυτοδύναμη επισκευή ή τροποποίησή του.
- Σε περίπτωση δυσλειτουργιών που προκύπτουν από φυσιολογική φθορά λόγω μακροχρόνιας χρήσης (τέλος διάρκειας ζωής).
- Εάν η λειτουργία του προϊόντος δεν διακόπηκε και συνεχίστηκε μετά τον εντοπισμό δυσλειτουργίας.
- Οι μπαταρίες που παρέχονται με τον εξοπλισμό καλύπτονται από εγγύηση τριών μηνών.
- Σε περίπτωση χρήσης καυσίμου χαμηλής ποιότητας ή ακατάλληλου καυσίμου.

DEWALT® και το λογότυπο DEWALT είναι σήματα κατατεθέντα της
Stanley Black & Decker, Inc. ή θυγατρικής της και χρησιμοποιούνται κατόπιν άδειας.
Κατασκευάζεται από τη Dimax international GmbH.
Εισάγεται και διατίθεται από τη Dimax DIMAX International Poland Sp.z o. o.

Κατασκευάστηκε στην Κίνα.